WLI mit Notlichtfunktion

Wand- und Deckenleuchte

WLI-25NW-NT
WLI-25WW-NT

ALS ARCHITEKTONISCHE LICHT SYSTEME

Weiß

IP44 CE

BESTIMMUNGSGEMÄSSE VERWENDUNG

Dieses Produkt dient nur zu Beleuchtungszwecken.

Die Leuchte ist für den Betrieb im überdachten Bereich und in geschlossenen Räumen geeignet.

LIEFERUMFANG

1 LED Leuchte mit Notlicht Komponenten 1-3h
1 Tridonic Notlichtbetriebsgerät
1 NIMH KU 5,0 C5A
1 Anleitung
1 Montagesatz

Adresse | Kontakt

A.L.S. GmbH
Mastorter Str. 31 | 88069 Tettnang (Germany)
Tel.: +49 (0) 75 42 93 44-0 | Fax.: +49 (0) 75 42 93 44-30
E-Mail: info@als.de | Web: www.als.de

Version: 2019-03-25 **DE**

TEILEBESCHREIBUNG

LED Wand- und Deckenanbauleuchte, 25W
Unterteil aus weiß lackiertem Aluminium
Abmessung: Ø360 x H85 mm
Opale Acrylglaswanne aus PMMA
mit Notlicht Tridonic 3h inkl. Akku

TECHNISCHE DATEN

220-240V 50/60 Hz 25W
Notstrom: 220-240V 50/60 Hz 350mA
Zwei getrennte LED Module für Notlicht 6500K
Akku: NIMH C 5A

WLI-25NW-NT = 4000K
WLI-25WW-NT = 3000K
Nicht Dimmbar
Schutzklasse I

Einbauhöhe für EM Betriebsgerät: 3500 m

LEUCHTMITTEL

LED
Die LED Leuchtmittel können nicht ausgetauscht werden.

ERSATZTEILE

Akku
Art.-Nr. NOT-AKKU2AH-5A

Schutzklasse I

Gefahrenhinweis

CE Kennzeichen

Sicherheitshinweis

IP44 — Die Leuchte ist für den Betrieb im überdachten Bereich und in geschlossenen Räumen geeignet.

Reinigungshinweis

Das Produkt darf nicht im Hausmüll entsorgt werden.

Die Montage darf nur durch Fachpersonal erfolgen.

IK08 — Widerstandsfähigkeit von Gehäusen elektrischer Betriebsmittel gegen mechanische Beanspruchung.

SICHERHEIT

LESEN SIE DIE ANLEITUNG VOR VERWENDUNG DES PRODUKTES! BEWAHREN SIE ALLE SICHERHEITSHINWEISE UND ANLEITUNGEN FÜR DIE ZUKUNFT AUF!

SICHERHEITSINFORMATIONEN

IP44

- Die Leuchte ist für den Betrieb im überdachten Bereich und geschlossenen Räumen geeignet.
- IP20 und in geschlossenen Räumen geeignet.
- Die Decken- oder Wandleuchte ist nicht zur Befestigung an unebenen Flächen geeignet. Andernfalls kann die Leuchte herunterfallen. Beschädigungen des Produkts und / oder Verletzungen können die Folge sein.
- **Akku-Gehäusetemperatur mind. 5° C, max. 50° C (4 Jahre erwartete Lebensdauer)**

- Der Anschluss darf nicht unter Spannung vorgenommen werden.
- Die Installation des Produktes muss nach Anleitung durchgeführt werden.
- Die Montage darf nur durch Fachpersonal erfolgen.
- **Es darf nur der Original-Akku verwendet werden.**
- Verwenden Sie das Produkt nicht, wenn Sie irgendwelche Beschädigungen feststellen (defekte Abdeckung), oder Funktionsstörungen wie flackern, qualmen, dampfen, Knistergeräusche oder Brandgeruch.
- Ein beschädigtes Produkt darf ausschließlich vom Hersteller, seinem Servicevertreter oder einer vergleichbaren Fachkraft repariert oder ausgetauscht werden.
- Die Installation muss nach den gültigen anwendungs- und länderspezifischen Richtlinien u.a. VDE 0.100 erfolgen.
- Öffnen Sie niemals eines der elektrischen Betriebsmittel oder stecken irgendwelche Gegenstände in dieselben. Derartige Eingriffe bedeuten Lebensgefahr durch elektrischen Schlag.
- Vermeiden Sie unbedingt die Berührung des Produktes mit Wasser oder anderen Flüssigkeiten. Aus Gründen der elektrischen Sicherheit darf die Leuchte nicht mit Wasser oder anderen Flüssigkeiten in Berührung kommen oder gar in Wasser getaucht werden.
- Das Produkt darf nicht verändert oder modifiziert werden.

WARTUNG UND REINIGUNG

- **1x pro Woche muss die Funktionstaste gedrückt werden, 1x jährlicher Dauertest** (siehe umseitige Montagehinweise)
- Die LED Leuchtmittel können nicht ausgetauscht werden.
- Benutzen Sie keine Lösungsmittel, Benzin o.ä. Die Leuchte würde hierbei Schaden nehmen.
- Verwenden Sie zur Reinigung nur ein trockenes, fusselfreies Tuch.

ENTSORGUNG

Die Verpackung besteht aus umweltfreundlichen Materialien. Entsorgen Sie diese in den örtlichen Recyclingbehältern.

Werfen Sie Ihr Produkt, wenn es ausgedient hat, im Interesse des Umweltschutzes nicht in den Hausmüll, sondern führen Sie es einer fachgerechten Entsorgung zu. Über Sammelstellen und deren Öffnungszeiten können Sie sich bei Ihrer zuständigen Verwaltung informieren.

Der Akku ist vor der Entsorgung des Gerätes zu entnehmen und getrennt vom Gerät zu entsorgen. Im Sinne des Umweltschutzes dürfen Batterien und Akkus nicht über den normalen Hausmüll entsorgt werden, sondern müs-sen an entsprechenden Sammelstellen abgegeben wer-den. Beachten Sie außerdem die geltenden gesetzlichen Regelungen zur Batterieentsorgung.

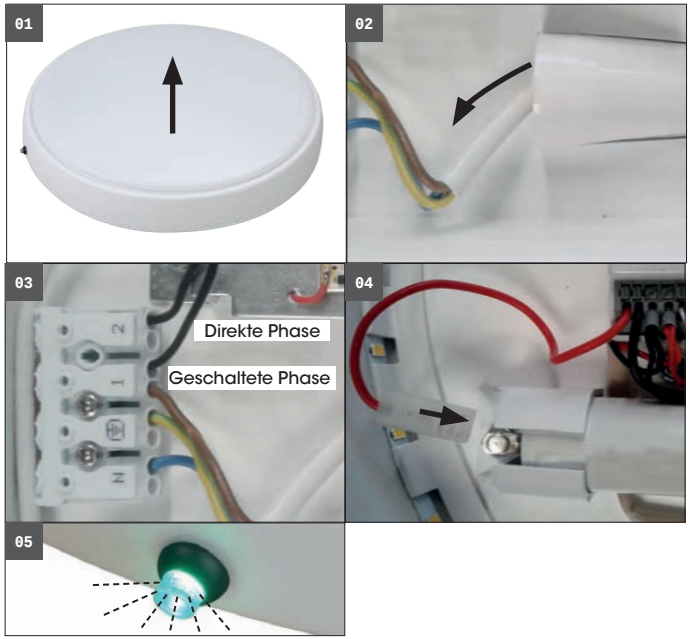

Montagehinweise

Vor der Installation, Stromversorgung abschalten!
Nicht unter Spannung anschließen!

LED Leuchte vorsichtig aus der Verpackung nehmen.

Bild 01: Die opale Acrylglaswanne vorsichtig von der Leuchte abnehmen.

Bild 02: Das 4-adrige Anschlusskabel zur Klemme durch die Kabeldurchführung in die Leuchte einführen.

Bild 03: An der **Klemme 1** wird die geschaltete Phase angeschlossen. (Leuchtenbetrieb). An der **Klemme 2** wird die Dauerphase angeschlossen (Notlichtkomponente).
Erde = Symbol Erde **N =** Neutralleiter
Die geschaltete und die ungeschaltete Phase am EM powerLED müssen von der gleichen Phase des Spannungsnetzes versorgt werden.

Bild 04: Vor dem Einschalten der Sicherung die Steckverbindung am Pluspol des Akkus einstecken. Stromversorgung am Sicherungsautomat einschalten.

Bild 05: Nach dem Einschalten der Stromversorgung wird der Akku auf Funktion und Ladezustand überprüft. Mit einer Verzögerung von 5-8 Sek. muss die grüne LED im Prüftaster dauerhaft aufleuchten.
Der Akku wird nach einer Entladung 15 Stunden lang aufgeladen. Danach wechselt das Gerät in den Erhaltungslademodus.

1 x pro Woche muss die Funktionstaste gedrückt werden
1 x jährlich Dauertest durchführen

Wöchentlicher Funktionstest:

Bild 05 Beim Drücken des Prüftasters müssen die Notlicht LED´s aufleuchten. Beim Loslassen des Prüftasters müssen die Notlicht LED´s ausgehen und die grüne LED Kontrollleuchte leuchtet dauerhaft. Die Funktionsprüfung der Notlichtfunktion ist abgeschlossen.

Jährlicher Funktionstest:
1 x jährlich muss der Dauertest durchgeführt werden.
Stromversorgung abschalten und die Leuchtdauer der Notlichtfunktion entsprechend der Jumpereinstellung kontrollieren. Ist bei angelegter Versorgungsspannung die grüne LED im Prüftaster aus bzw. die Notlicht LED´s leuchten nicht auf mit Drücken der Prüftaste, muss der Akku getauscht werden.

Hinweis: Der Prüfvorgang jeder einzelnen Notleuchte muss protokolliert werden (mit Datum und Prüfer). Der Akku muss nach ca. 4 Jahren gegen einen neuen Akku gewechselt werden.

Lagerung Akku:
- Umgebung mit korrosivem Gas vermeiden
- Akku vor Lagerung bzw. Auslieferung abklemmen
- Akkus nicht im entladenen Zustand lagern
- Akkus innerhalb des spezifizierten Temperaturbereiches bei niedriger Luftfeuchtigkeit lagern.

Optimale Lagerungsbedingungen für Akkus sind:
– relative Luftfeuchtigkeit: < 65 %
– Temperatur: -20 ... +25° C für bis zu 12 Monate nach gedrucktem Produktionsdatum

Eine langfristige Lagerung der Akkus im abgeklemmten Zustand führt zur Selbstentladung und Deaktivierung der chemischen Komponenten. Es könnte erforderlich sein, die Akkus einige Male zu laden und entladen, um die ursprüngliche Leistungsfähigkeit wiederherzustellen.

Eigenschaften NiMH-Akku
Geeignet für hohe Temperaturen (bis max. 55 °C) abhängig vom verwendeten Ladealgorithmus
Erwartete Lebensdauer: 4 Jahre
Lagerzeit: bis zu 12 Monate ab Produktionsdatum
Unkritisch für die Umwelt - kein Schwermetallgehalt

Der äußere LED Leuchtring ist für den normalen Leuchtenbetrieb zuständig und von der Notlichtfunktion unabhängig. Der Leuchtenabschnitt LED Leuchtring wird geschaltet. Bei Stromausfall übernimmt der Akku die Notlichtfunktion. Am Notlichtanschluss muss eine dauerhafte Phase anliegen.

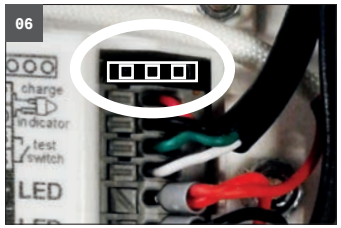

Bild 06 Im Auslieferzustand ist die Notlichtfunktion mit dem Jumper auf 3 Std. eingestellt.

Auswahl Betriebsdauer:

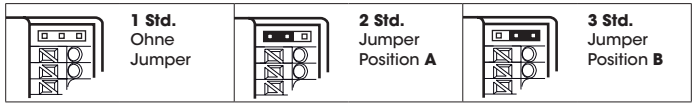

Die Position des Jumpers wird nur beim ersten Einschalten gelesen. Wenn diese danach geändert wird, muss sowohl der Netz- als auch der Akku-Anschluss für 10 Sekunden abgeklemmt werden.

Nur so wird der EM powerLED das Lesen der neuen Jumperposition nach inbetriebnahme ermöglicht. **Wenn die Jumperposition nach Installation ohne diesen Reset geändert wird, wird die neu eingestellte Betriebsdauer nicht übernommen!**

Verdrahtungsdiagramm

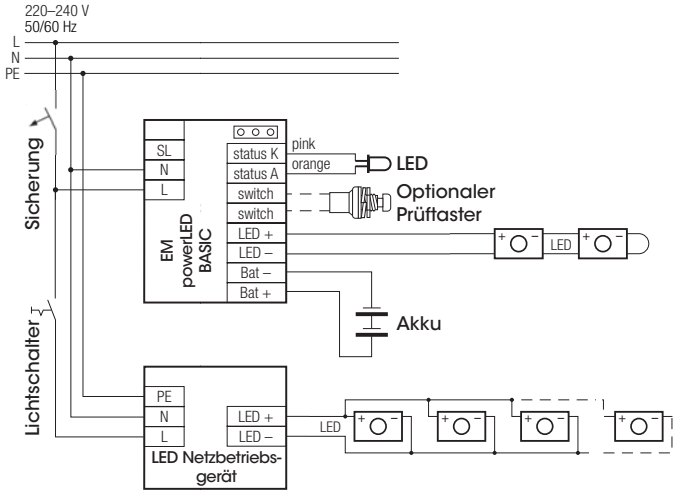

Einfache CORRIDOR FUNCITON

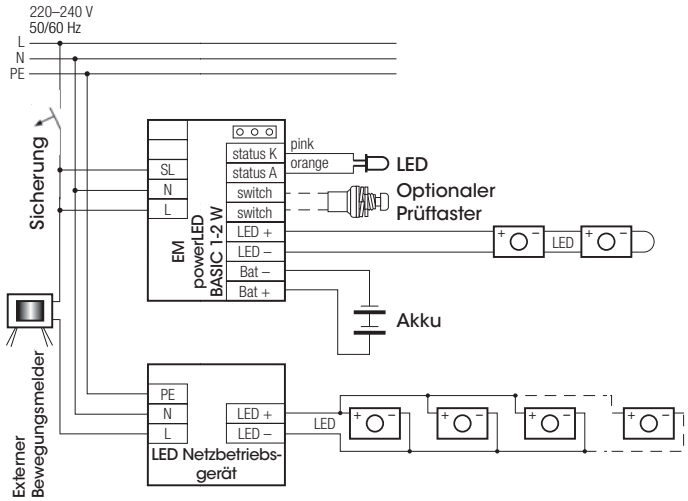

Montagematerial

- Dübel
- Schrauben

Anderweitige Montagen / Materialien/ Typen als in den Datenblättern vorgesehen, entbinden uns von jeglicher elektrotechnischen und statischen Verantwortung.

Montagematerial
Die Verwendung von Fremdmaterialien ohne Herstellerfreigabe entbindet uns von jeglicher Haftung.