TEILEBESCHREIBUNG

LED Decken- und Wandanbauleuchte eckig.
Umschaltbar zwischen 3000K,4000K,6000K mit integrierten Netzteil. Mit HF Sensor per Fernbedienung einstellbar (Bestell-Nr.: BLX-FBS)

TECHNISCHE DATEN

	Leistung 230V AC	Abmessung	Ausstrahl-winkel
BLR-12WWSCW1S	12W	Ø220x48 mm	120°
BLR-18WWSCW1S	18W	Ø280x48 mm	120°
BLR-25WWSCW1S	25W	Ø330x48 mm	120°

Nicht Dimmbar
Schutzklasse II
Frontabdeckung Schlagfestigkeit IK10

LEUCHTMITTEL

LED

Schutzklasse II

Gefahrenhinweis

CE Kennzeichen

Sicherheitshinweis

IP54 Die Leuchte ist für den Betrieb im überdachten Bereich und geschlossenen Räumen geeignet.

Reinigungshinweis

Das Produkt darf nicht im Hausmüll entsorgt werden.

Die LED-Leuchte ist nicht dimmbar

SICHERHEIT

LESEN SIE DIE ANLEITUNG VOR VERWENDUNG DES PRODUKTES! BEWAHREN SIE ALLE SICHERHEITSHINWEISE UND ANLEITUNGEN FÜR DIE ZUKUNFT AUF!

SICHERHEITSINFORMATIONEN

IP54

- Die Leuchte ist für den Betrieb im überdachten Bereich und geschlossenen Räumen geeignet.
- Die Leuchte ist nicht zur Befestigung an unebenen Flächen geeignet. Andernfalls kann die Leuchte herunterfallen. Beschädigungen des Produkts und / oder Verletzungen können die Folge sein.

- Der Anschluss darf nicht unter Spannung vorgenommen werden.
- Die Installation des Produktes muss nach Anleitung durchgeführt werden.
- Die Montage darf nur durch Fachpersonal erfolgen.
- Verwenden Sie das Produkt nicht, wenn Sie irgendwelche Beschädigungen feststellen (defekte Abdeckung), oder Funktionsstörungen wie flackern, qualmen, dampfen, Knistergeräusche oder Brandgeruch.
- Ein beschädigtes Produkt darf ausschließlich vom Hersteller, seinem Servicevertreter oder einer vergleichbaren Fachkraft repariert oder ausgetauscht werden.
- Die Installation muss nach den gültigen anwendungs- und länderspezifischen Richtlinien u.a. VDE 0.100 erfolgen.
- Öffnen Sie niemals eines der elektrischen Betriebsmittel oder stecken irgendwelche Gegenstände in dieselben. Derartige Eingriffe bedeuten Lebensgefahr durch elektrischen Schlag.
- Vermeiden Sie unbedingt die Berührung des Produktes mit Wasser oder anderen Flüssigkeiten. Aus Gründen der elektrischen Sicherheit darf die Leuchte nicht mit Wasser oder anderen Flüssigkeiten in Berührung kommen oder gar in Wasser getaucht werden.
- Das Produkt darf nicht verändert oder modifiziert werden.

WARTUNG UND REINIGUNG

- Die LED Leuchtmittel können nicht ausgetauscht werden.
- Benutzen Sie keine Lösungsmittel, Benzin o.ä. Die Leuchte würde hierbei Schaden nehmen.
- Verwenden Sie zur Reinigung nur ein trockenes, fusselfreies Tuch.

ENTSORGUNG

Die Verpackung besteht aus umweltfreundlichen Materialien. Entsorgen Sie diese in den örtlichen Recyclingbehältern.

Werfen Sie Ihr Produkt, wenn es ausgedient hat, im Interesse des Umweltschutzes nicht in den Hausmüll, sondern führen Sie es einer fachgerechten Entsorgung zu. Über Sammelstellen und deren Öffnungszeiten können Sie sich bei Ihrer zuständigen Verwaltung informieren

BLR Sensor

Wand- und Deckenleuchte

BLR-12WWSCW1S
BLR-18WWSCW1S
BLR-25WWSCW1S

ALS ARCHITEKTONISCHE LICHT SYSTEME

Im Lieferumfang nicht enthalten:
Erforderliches Zubehör
Fernbedienung
Art.-Nr.: BLX-FBS

Weiß

IP54 CE

BESTIMMUNGSGEMÄSSE VERWENDUNG

Dieses Produkt dient nur zu Beleuchtungszwecken.

Die Leuchte ist für den Betrieb im überdachten Bereich und geschlossenen Räumen geeignet.

LIEFERUMFANG

1 LED Leuchte
1 Anleitung
Montagematerial Dübel + Schrauben

Im Lieferumfang nicht enthalten:
Fernbedienung Art.-Nr.: **BLX-FBS**

Adresse | Kontakt

A.L.S. GmbH
Mastorter Str. 31 | 88069 Tettnang (Germany)
Tel.: +49 (0) 75 42 93 44-0 | Fax.: +49 (0) 75 42 93 44-30
E-Mail: info@als.de | Web: www.als.de

Version: 2020-04-24

DE

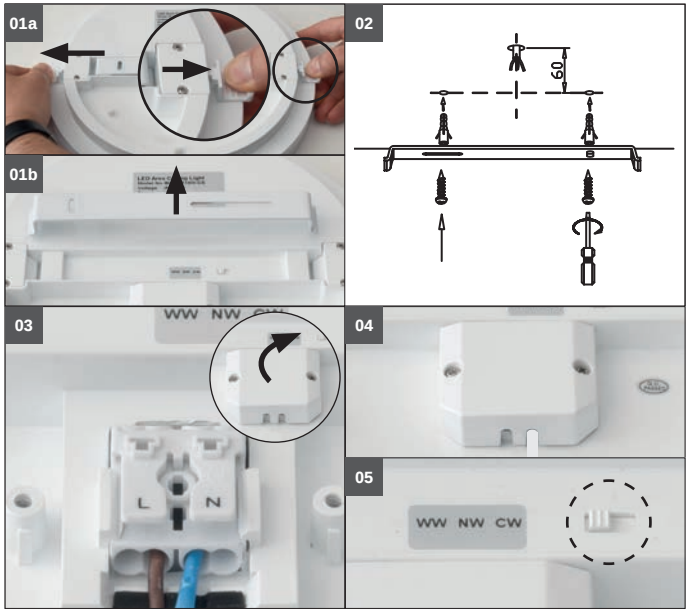

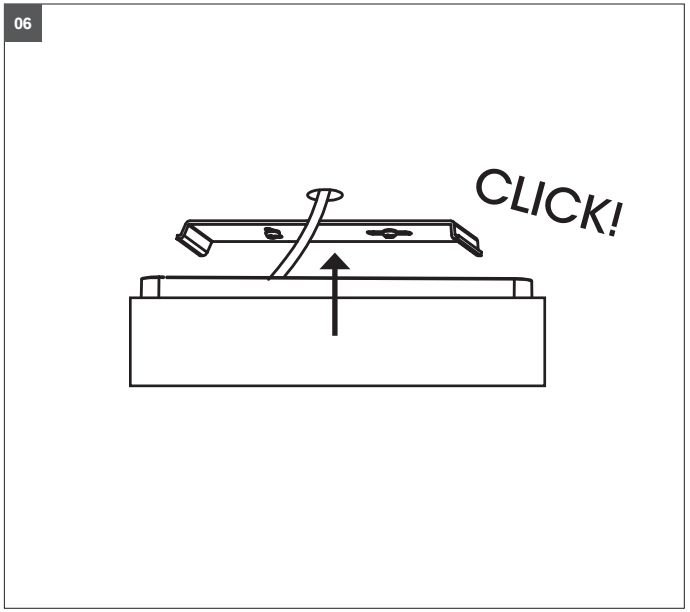

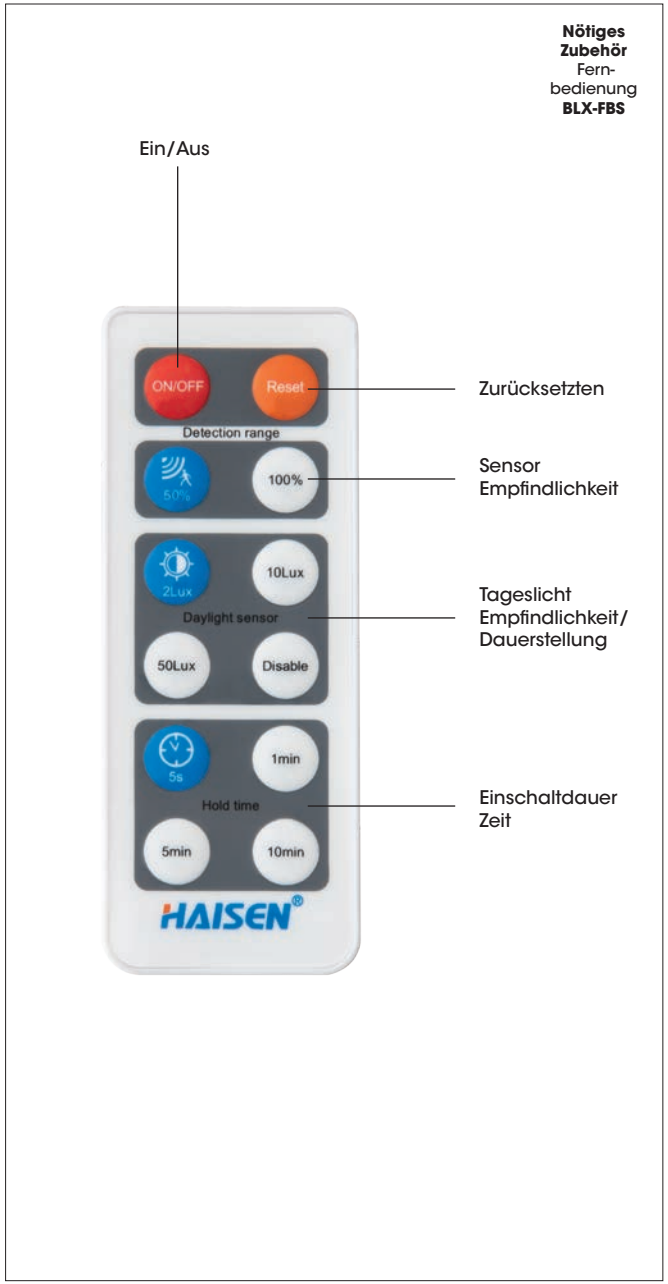

Montagehinweise

Vor der Installation, Stromversorgung abschalten!
Nicht unter Spannung anschließen!

LED Leuchte vorsichtig aus der Verpackung nehmen.

Bild 01a: Montagebügel mit seitlicher Entriegelung links und rechts von der Leuchte lösen.

Bild 01b: Montagebügel entnehmen.

Bild 02: Montagelöcher mit dem Montagebügel auf Decke/Wand übertragen. Vor dem Bohren auf darunterliegende Installationen prüfen. Bügel mit dem beiliegenden Zubehör befestigen. Beachten dass der Montagebügel beim Festziehen der Schrauben nicht verbogen wird!

Bild 03: Abdeckung der Anschlussklemmen abnehmen und Zuleitungskabel entsprechend der elektrischen Vorschriften an dem Klemmen Primäranschluss 230V anbringen.

Bild 04: Abdeckung der Anschlussklemmen abringen.

Bild 05: Gewünschte Lichtfarbe mit Schalter einstellen.

WW = 3000K
NW = 4000K
CW = 6000K

Bild 06: LED Leuchte auf den Montagebügel aufsetzen. Drücken Sie die Leuchte auf den Montagebügel bis ein hörbares einrasten folgt.

Kontrollieren sie die Leuchte auf festen Sitz.
Schalten sie die Stromversorgung wieder ein.

Montagematerial

- Dübel
- Schrauben

Bei Ausführung mit Sensor wird die Grundkonfiguration mit der Infrarot Fernbedienung eingestellt.
Richten Sie die Fernbedienung in Richtung der Leuchte, wählen sie die Konfiguration durch drücken der Taster mit den Symbolen. Die Leuchte bestätigt durch kurzes ein-aus, das die Funktion übernommen wurde.

Bei Leuchten des gleichen Typs kann die Konfiguration mit einer Fernbedienung ausgeführt werden.