Z-G7

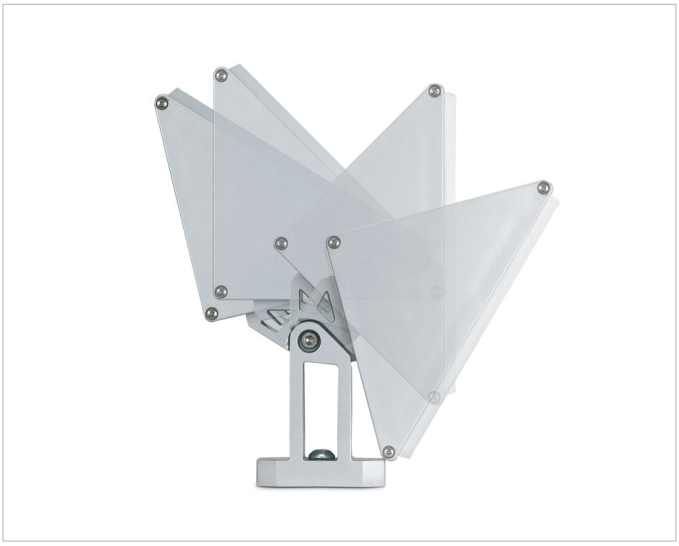

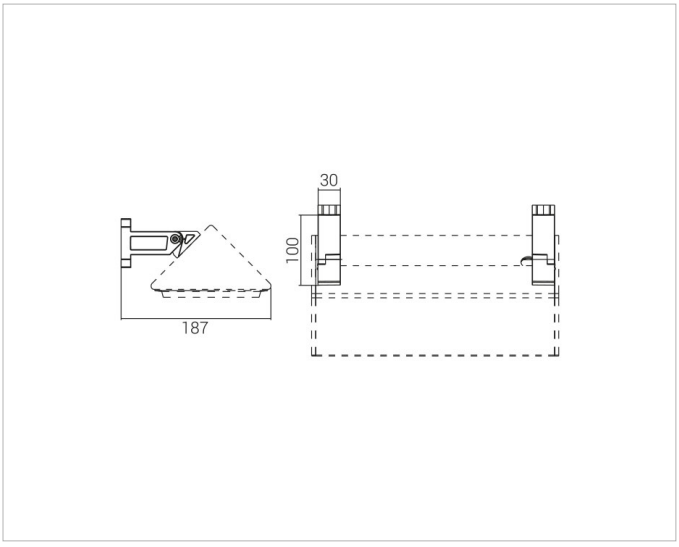

Beschreibung

5080AG Gelenkauslegerpaar aus Aluminium, schwenkbar max. 60° Neigung, mit den Leuchten Small, Midi, Maxi, Supermaxi, Volto installierbar, kpl. mit Montagezubehör, aluminiumgrau

Allgemeine Daten

Art des Zubehörs/Ersatzteils:	Ausleger
Farbe:	grau
Werkstoff:	Aluminium

Produktabmessung

Breite:	30mm

Druckfehler und Irrtümer vorbehalten. Zeichnungen und Bilder haben Skizzencharakter. Maße und technische Daten sind circa-Angaben. Längenangaben ohne Einheit in Millimeter. Objektfotos stellen Beispielanwendungen unabhängig von der tatsächlichen Wirkung dar. Änderungen im Programm, in der Technik und in der Ausführung (ohne Ankündigung) vorbehalten. Farbabweichungen sind drucktechnisch bedingt und möglich. Version: 2023-09-22 13:24:58

Adresse/Kontakt
A.L.S. Architektonische Lichtsysteme GmbH
Mastorter Str. 31 | 88069 Tettnang (Germany)
tel.: +49 7542 9344-0 | Fax: +49 7542 9344-30
E-Mail: info@als.de | Web: www.als.de