Z-FK3O

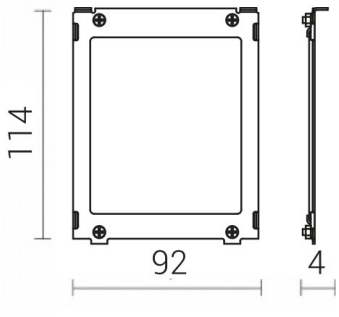

Beschreibung

1096AR Farbiger Kaltlichtfilter für K3 Wandaußenleuchte, reines Borosilikatglas, schwarzer Edelstahlrahmen, 113x108mm, 1 Filter für 1 Lichtaustritt, orange

Allgemeine Daten

Art des Zubehörs/Ersatzteils:	Farbfilter
Farbe:	orange
Werkstoff:	Glas

Lichttechnische Daten

Lichtaustritt:	direkt
Lichtverteilung:	symmetrisch

Produktabmessung

Breite:	92mm
Höhe/Tiefe:	114mm

Druckfehler und Irrtümer vorbehalten. Zeichnungen und Bilder haben Skizzencharakter. Maße und technische Daten sind circa-Angaben. Längenangaben ohne Einheit in Millimeter. Objektfotos stellen Beispielanwendungen unabhängig von der tatsächlichen Wirkung dar. Änderungen im Programm, in der Technik und in der Ausführung (ohne Ankündigung) vorbehalten. Farbabweichungen sind drucktechnisch bedingt und möglich. Version: 2023-09-22 13:24:58

Adresse/Kontakt
A.L.S. Architektonische Lichtsysteme GmbH
Mastorter Str. 31 | 88069 Tettnang (Germany)
tel.: +49 7542 9344-0 | Fax: +49 7542 9344-30
E-Mail: info@als.de | Web: www.als.de