Straßen- und Platzleuchte

VEN-48NW6

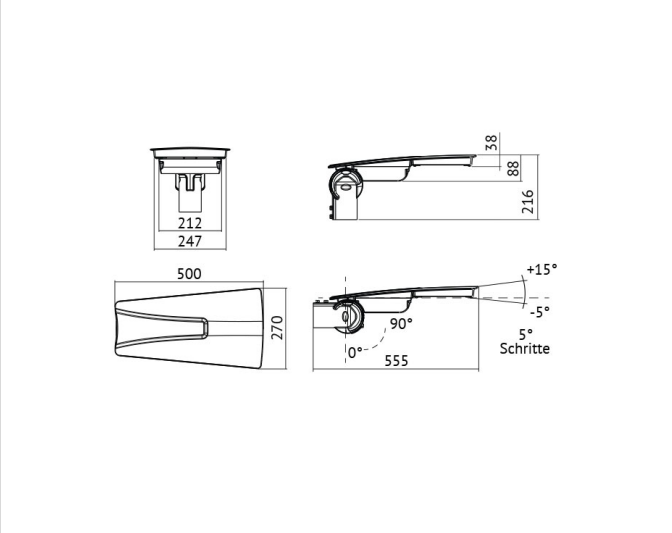

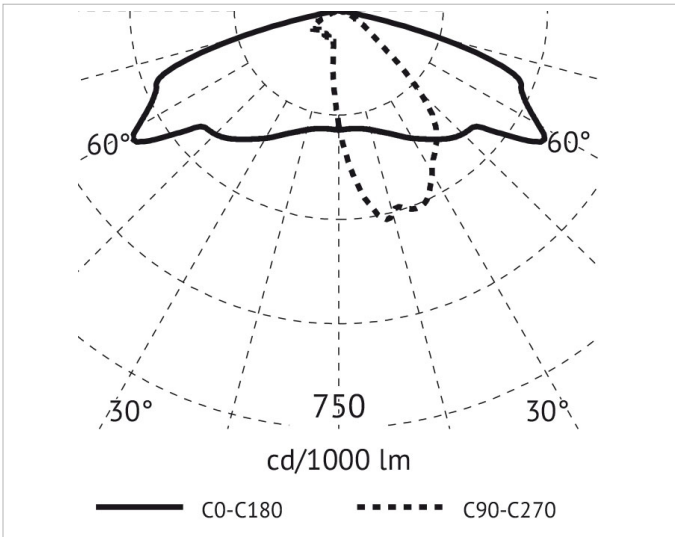

Beschreibung

Vento Mastleuchte CYC 48W, 4000K, CRI>70, 220-240V, 50-60Hz, inkl. Netzteil, für Rad -und Fußgängerwege, Überspannungsschutz 6/8kV, Gehäuse aus Aluminium Druck-guss, IP66, IK08, RAL 7039 anthrazit

Allgemeine Daten

Fassung:	ohne
Gehäusefarbe:	anthrazit
Montageart:	Aufsatz
Oberflächenschutz:	lackiert
Schutzart (IP):	IP66
Schutzklasse:	II
Werkstoff des Gehäuses:	Aluminium

Lichttechnische Daten

Bemessungslichtstrom nach IEC 62722-2-1:	7035lm
Energieeffizienzklasse der Lichtquelle nach EU-Richtlinie 2019/2015:	B
Farbkonsistenz (McAdam-Ellipse):	SDCM3
Farbtemperatur:	4000K
Farbwiedergabeindex CRI:	70-79
Geeignet für Anzahl der Lichtquellen:	1
Leuchtenlichtausbeute:	138lm/W
Leuchtmittel:	LED austauschbar
Lichtfarbe:	weiß
Max. Systemleistung:	51W
Mit Leuchtmittel:	Ja

Elektrische Daten

Nennspannung:	220V - 240V
Ohne Dimmfunktion:	Ja
Schlagfestigkeit:	IK08
Spannungsart:	AC

Druckfehler und Irrtümer vorbehalten. Zeichnungen und Bilder haben Skizzencharakter. Maße und technische Daten sind circa-Angaben. Längenangaben ohne Einheit in Millimeter. Objektfotos stellen Beispielanwendungen unabhängig von der tatsächlichen Wirkung dar. Änderungen im Programm, in der Technik und in der Ausführung (ohne Ankündigung) vorbehalten. Farbabweichungen sind drucktechnisch bedingt und möglich.

Adresse/Kontakt
A.L.S. Architektonische Lichtsysteme GmbH
Mastorter Str. 31 | 88069 Tettnang (Germany)
tel.: +49 7542 9344-0 | Fax: +49 7542 9344-30
E-Mail: info@als.de | Web: www.als.de

Straßen- und Platzleuchte

VEN-48NW6

Produktabmessung

Breite:	270mm
Geeignet für Zopfmaß:	60mm
Höhe/Tiefe:	88mm
Länge:	500mm

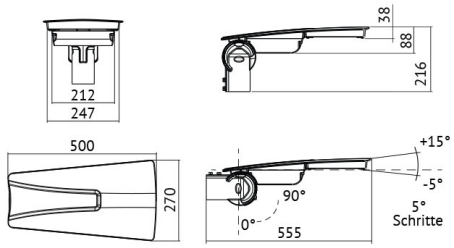

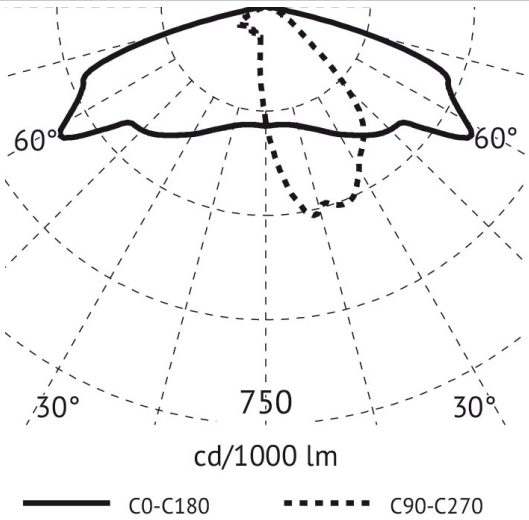

Druckfehler und Irrtümer vorbehalten. Zeichnungen und Bilder haben Skizzencharakter. Maße und technische Daten sind circa-Angaben. Längenangaben ohne Einheit in Millimeter. Objektfotos stellen Beispielanwendungen unabhängig von der tatsächlichen Wirkung dar. Änderungen im Programm, in der Technik und in der Ausführung (ohne Ankündigung) vorbehalten. Farbabweichungen sind drucktechnisch bedingt und möglich.

Adresse/Kontakt
A.L.S. Architektonische Lichtsysteme GmbH
Mastorter Str. 31 | 88069 Tettnang (Germany)
tel.: +49 7542 9344-0 | Fax: +49 7542 9344-30
E-Mail: info@als.de | Web: www.als.de