Decken-/Wandleuchte

UAL-60WWNW1

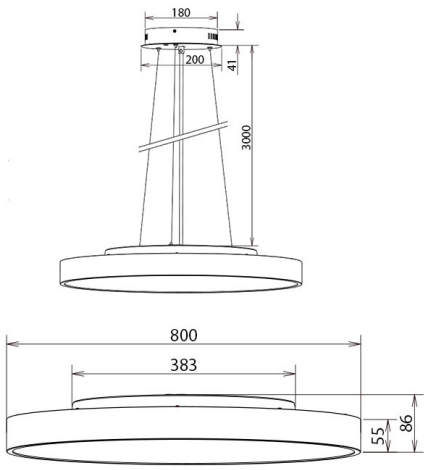

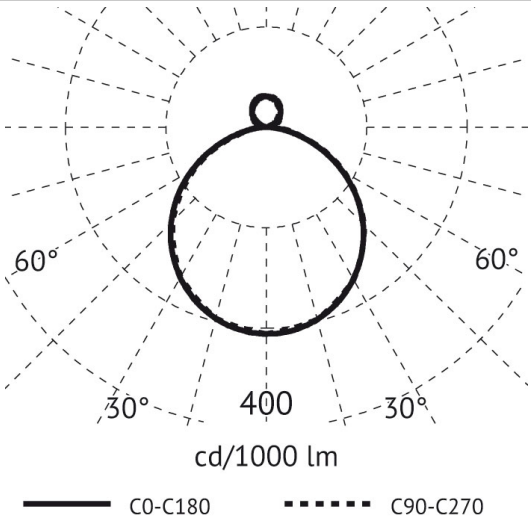

Beschreibung

UAL Wand- u. Deckenanbauleuchte rund, LED 55W, umschaltbar 3000K/4000K, 220-240AC, CRI80, 120°, Ø800mm, Höhe 86mm, inkl. OSRAM Netzteil, opal PMMA Diffuser, IP40, weiß, 400mA

Allgemeine Daten

Fassung:	ohne
Geeignet für Aufbaumontage:	Ja
Geeignet für Deckenmontage:	Ja
Geeignet für Wandmontage:	Ja
Gehäusefarbe:	weiß
Oberflächenschutz Gehäuse:	pulverbeschichtet
Schutzart (IP):	IP40
Schutzklasse:	I
Werkstoff der Abdeckung:	Kunststoff opal
Werkstoff des Gehäuses:	Aluminium

Lichttechnische Daten

Ausführung des Rasters:	ohne
Ausstrahlungswinkel:	extrem breitstrahlend >80°
Bemessungslichtstrom nach IEC 62722-2-1:	6589lm
Blendbegrenzung (UGR):	20.50
Energieeffizienzklasse der Lichtquelle nach EU-Richtlinie 2019/2015:	D
Farbkonsistenz (McAdam-Ellipse):	SDCM3
Farbtemperatur:	3000K - 4000K
Farbtemperatur einstellbar:	Stufen
Farbwiedergabeindex CRI:	80-89
Geeignet für Anzahl der Lichtquellen:	5
Leuchtenlichtausbeute:	120lm/W

Druckfehler und Irrtümer vorbehalten. Zeichnungen und Bilder haben Skizzencharakter. Maße und technische Daten sind circa-Angaben. Längenangaben ohne Einheit in Millimeter. Objektfotos stellen Beispielanwendungen unabhängig von der tatsächlichen Wirkung dar.
Änderungen im Programm, in der Technik und in der Ausführung (ohne Ankündigung) vorbehalten. Farbabweichungen sind drucktechnisch bedingt und möglich.
Version: 2023-09-22 13:24:58

Adresse/Kontakt
A.L.S. Architektonische Lichtsysteme GmbH
Mastorter Str. 31 | 88069 Tettnang (Germany)
tel.: +49 7542 9344-0 | Fax: +49 7542 9344-30
E-Mail: info@als.de | Web: www.als.de

Decken-/Wandleuchte

UAL-60WWNW1

Lichtaustritt:	direkt/indirekt
Lichtfarbe:	weiß
Lichtverteiler:	ohne
Lichtverteilung:	symmetrisch
Max. Systemleistung:	55W

Elektrische Daten

Nennspannung:	220V - 240V
Nennstrom:	500mA
Ohne Dimmfunktion:	Ja
Spannungsart:	AC

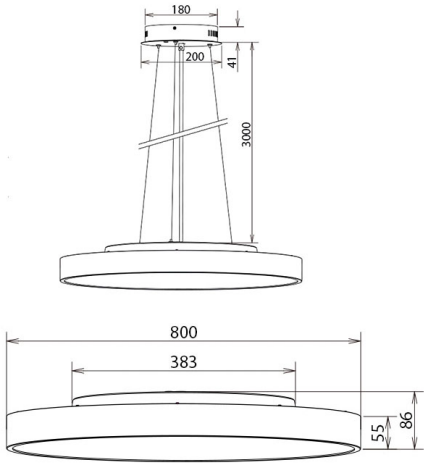

Produktabmessung

Außendurchmesser:	800mm
Höhe/Tiefe:	86mm

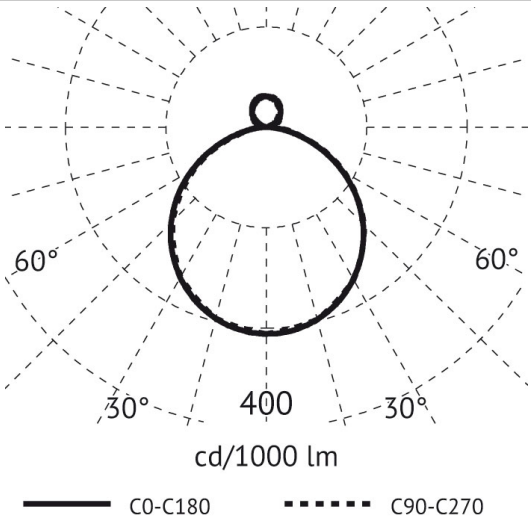

Druckfehler und Irrtümer vorbehalten. Zeichnungen und Bilder haben Skizzencharakter. Maße und technische Daten sind circa-Angaben. Längenangaben ohne Einheit in Millimeter. Objektfotos stellen Beispielanwendungen unabhängig von der tatsächlichen Wirkung dar.
Änderungen im Programm, in der Technik und in der Ausführung (ohne Ankündigung) vorbehalten. Farbabweichungen sind drucktechnisch bedingt und möglich.
Version: 2023-09-22 13:24:58

Adresse/Kontakt
A.L.S. Architektonische Lichtsysteme GmbH
Mastorter Str. 31 | 88069 Tettnang (Germany)
tel.: +49 7542 9344-0 | Fax: +49 7542 9344-30
E-Mail: info@als.de | Web: www.als.de