Pendelleuchte

# UAL-35WWNW31

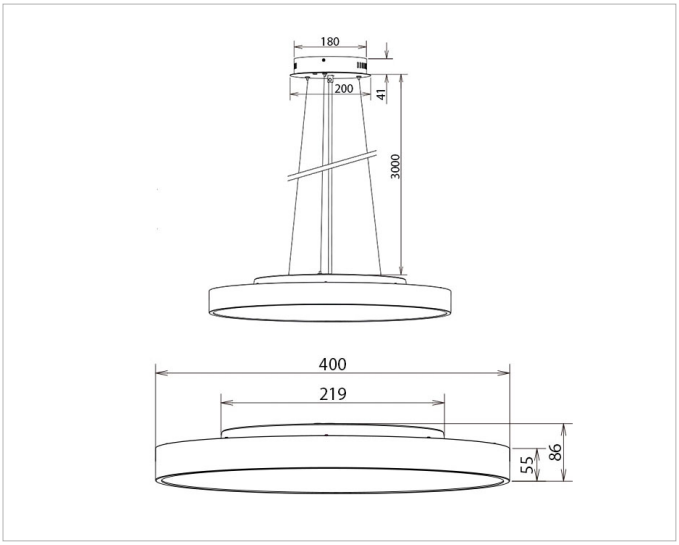


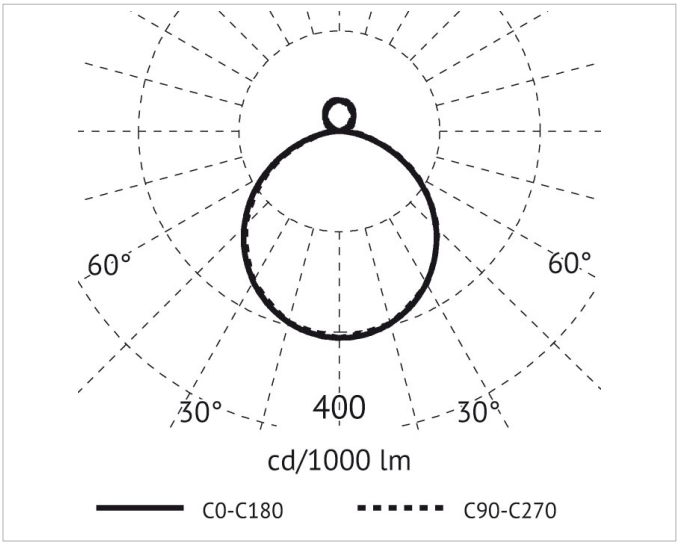


## Beschreibung

UAL Pendelleuchte rund, LED 37W, umschaltbar 3000K/4000K, 220-240AC, CRI>80, 120°, Ø400mm, Höhe 86mm, inkl. OSRAM Netzteil, opal PMMA Diffuser, IP40, inkl. Abhängung 3m mit Zuleitung, weiß, 800mA

### Allgemeine Daten

| | |
|---|---|
| **Fassung:** | ohne |
| **Gehäusefarbe:** | weiß |
| **Mit Abhängung:** | Ja |
| **Schutzart (IP):** | IP40 |
| **Schutzklasse:** | I |
| **Werkstoff der Abdeckung:** | Aluminium |
| **Werkstoff des Gehäuses:** | Aluminium |

### Lichttechnische Daten

| | |
|---|---|
| **Ausführung des Rasters:** | ohne |
| **Bemessungslichtstrom nach IEC 62722-2-1:** | 3965lm |
| **Blendbegrenzung (UGR):** | 22.55 |
| **Energieeffizienzklasse der Lichtquelle nach EU-Richtlinie 2019/2015:** | D |
| **Farbkonsistenz (McAdam-Ellipse):** | SDCM3 |
| **Farbtemperatur:** | 3000K - 4000K |
| **Farbtemperatur einstellbar:** | Stufen |
| **Farbwiedergabeindex CRI:** | 80-89 |
| **Geeignet für Anzahl der Lichtquellen:** | 5 |
| **Leuchtenlichtausbeute:** | 107lm/W |
| **Lichtaustritt:** | direkt/indirekt |
| **Lichtfarbe:** | weiß |
| **Lichtverteiler:** | ohne |
| **Lichtverteilung:** | symmetrisch |
| **Max. Systemleistung:** | 37W |
| **Reflektor:** | ohne |

Druckfehler und Irrtümer vorbehalten. Zeichnungen und Bilder haben Skizzencharakter. Maße und technische Daten sind circa-Angaben. Längenangaben ohne Einheit in Millimeter. Objektfotos stellen Beispielanwendungen unabhängig von der tatsächlichen Wirkung dar.
Änderungen im Programm, in der Technik und in der Ausführung (ohne Ankündigung) vorbehalten. Farbabweichungen sind drucktechnisch bedingt und möglich.
Version: 2023-09-22 13:24:58

**Adresse/Kontakt**
A.L.S. Architektonische Lichtsysteme GmbH
Mastorter Str. 31 | 88069 Tettnang (Germany)
tel.: +49 7542 9344-0 | Fax: +49 7542 9344-30
E-Mail: info@als.de | Web: www.als.de

Pendelleuchte

# UAL-35WWNW31

## Elektrische Daten

| | |
|---|---|
| **Nennspannung:** | 220V - 240V |
| **Nennstrom:** | 800mA |
| **Ohne Dimmfunktion:** | Ja |
| **Spannungsart:** | AC |

## Produktabmessung

| | |
|---|---|
| **Durchmesser:** | 400mm |
| **Höhe/Tiefe:** | 86mm |
| **Pendellänge:** | 3000mm |

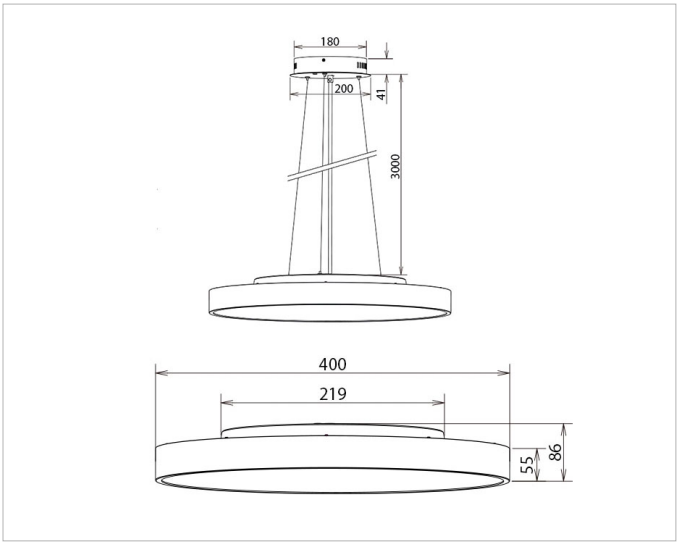


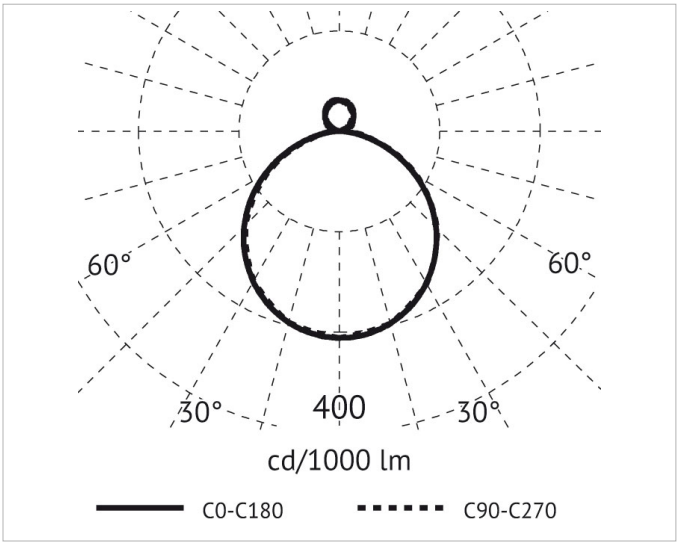


Druckfehler und Irrtümer vorbehalten. Zeichnungen und Bilder haben Skizzencharakter. Maße und technische Daten sind circa-Angaben. Längenangaben ohne Einheit in Millimeter. Objektfotos stellen Beispielanwendungen unabhängig von der tatsächlichen Wirkung dar.
Änderungen im Programm, in der Technik und in der Ausführung (ohne Ankündigung) vorbehalten. Farbabweichungen sind drucktechnisch bedingt und möglich.
Version: 2023-09-22 13:24:58

**Adresse/Kontakt**
A.L.S. Architektonische Lichtsysteme GmbH
Mastorter Str. 31 | 88069 Tettnang (Germany)
tel.: +49 7542 9344-0 | Fax: +49 7542 9344-30
E-Mail: info@als.de | Web: www.als.de