LED-Betriebsgerät

TRL-20W24

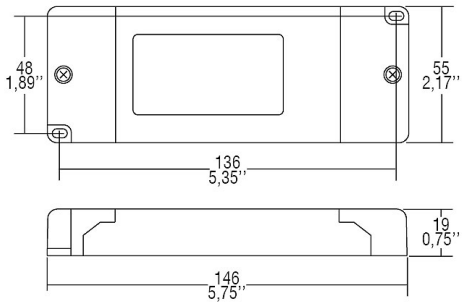

Beschreibung

Elektronisches Gleichstromvorschaltgerät für LED-Module, 20W, 24V, IP20, Schutzklasse II, Gleichstromausgang, weiß

Allgemeine Daten

Ausführung:	statisch
Schutzart (IP):	IP20
Schutzklasse:	II

Elektrische Daten

Ohne Dimmfunktion:	Ja

Produktabmessung

Breite:	55mm
Länge:	146mm

Druckfehler und Irrtümer vorbehalten. Zeichnungen und Bilder haben Skizzencharakter. Maße und technische Daten sind circa-Angaben. Längenangaben ohne Einheit in Millimeter. Objektfotos stellen Beispielanwendungen unabhängig von der tatsächlichen Wirkung dar. Änderungen im Programm, in der Technik und in der Ausführung (ohne Ankündigung) vorbehalten. Farbabweichungen sind drucktechnisch bedingt und möglich. Version: 2023-09-22 13:24:58

Adresse/Kontakt
A.L.S. Architektonische Lichtsysteme GmbH
Mastorter Str. 31 | 88069 Tettnang (Germany)
tel.: +49 7542 9344-0 | Fax: +49 7542 9344-30
E-Mail: info@als.de | Web: www.als.de