Pendelleuchte

SUDR-92WW4D-N

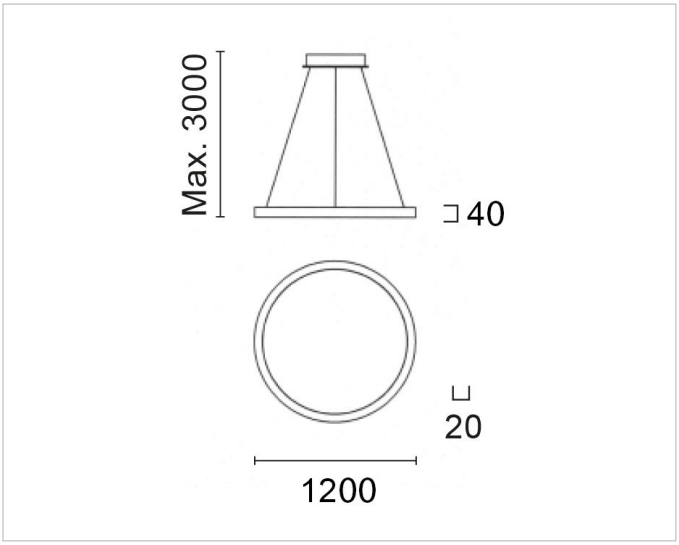

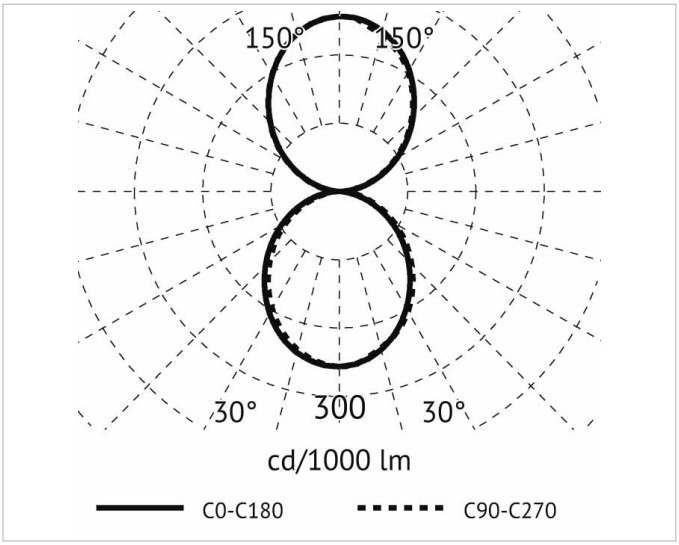

Beschreibung

SUDR, Ringförmige Decken-/Pendelleuchte, LED 92W, 3000K, TRIAC Dimmung, Ausstrahlwinkel 110°, UGR <25, Ra>90, Ø1200mm, direkt/indirekt, Abhängung ca. 3m, messing-gebürstet, mit weißem Baldachin, 2x1050mA=2100mA

Allgemeine Daten

Fassung:	ohne
Gehäusefarbe:	Messing
Mit Abhängung:	Ja
Schutzart (IP):	IP20
Schutzklasse:	I
Werkstoff des Gehäuses:	Aluminium

Lichttechnische Daten

Ausführung des Rasters:	ohne
Farbtemperatur:	3000K
Farbwiedergabeindex CRI:	90-100
Lichtaustritt:	direkt/indirekt
Lichtfarbe:	weiß
Lichtverteilung:	symmetrisch
Max. Systemleistung:	92W
Mit Leuchtmittel:	Ja

Elektrische Daten

Nennspannung:	230V
Spannungsart:	AC

Produktabmessung

Breite:	20mm
Durchmesser:	1200mm
Höhe/Tiefe:	40mm
Pendellänge:	3000mm

Druckfehler und Irrtümer vorbehalten. Zeichnungen und Bilder haben Skizzencharakter. Maße und technische Daten sind circa-Angaben. Längenangaben ohne Einheit in Millimeter. Objektfotos stellen Beispielanwendungen unabhängig von der tatsächlichen Wirkung dar. Änderungen im Programm, in der Technik und in der Ausführung (ohne Ankündigung) vorbehalten. Farbabweichungen sind drucktechnisch bedingt und möglich.

Adresse/Kontakt
A.L.S. Architektonische Lichtsysteme GmbH
Mastorter Str. 31 | 88069 Tettnang (Germany)
tel.: +49 7542 9344-0 | Fax: +49 7542 9344-30
E-Mail: info@als.de | Web: www.als.de