Downlight/Strahler/Flutlicht

# SLC-30NW11

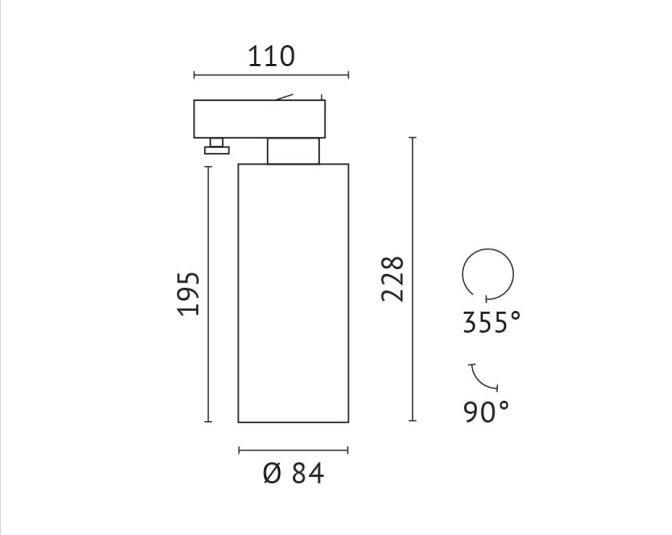


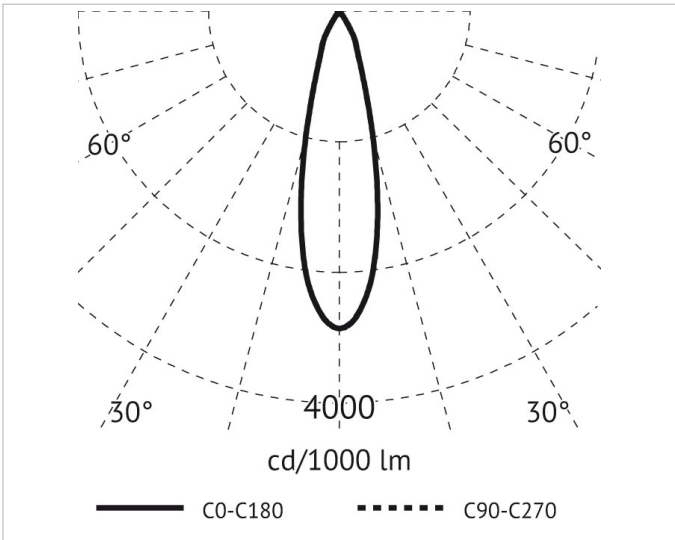


## Beschreibung

SLC Schienenstrahler, CoB LED, 26W, 4000K, 230V, mit 3-Phasen-Adapter, inkl Versorgungsteil, dreh- und schwenkbar, 24° Reflektor, klares Schutzglas, Gehäuse weiß

### Allgemeine Daten

| | |
|---|---|
| **Fassung:** | ohne |
| **Geeignet für Stromschienenmontage:** | Ja |
| **Gehäusefarbe:** | weiß |
| **Oberflächenschutz:** | lackiert |
| **Schutzart (IP):** | IP20 |
| **Schutzklasse:** | II |
| **Verstellbarkeit:** | drehbar und schwenkbar |
| **Werkstoff des Gehäuses:** | Aluminium |

### Lichttechnische Daten

| | |
|---|---|
| **Ausstrahlungswinkel:** | mediumstrahlend 21-40° |
| **Bemessungslichtstrom nach IEC 62722-2-1:** | 2478lm |
| **Energieeffizienzklasse der Lichtquelle nach EU-Richtlinie 2019/2015:** | E |
| **Farbkonsistenz (McAdam-Ellipse):** | SDCM3 |
| **Farbtemperatur:** | 4000K |
| **Farbwiedergabeindex CRI:** | 90-100 |
| **Geeignet für Anzahl der Lichtquellen:** | 1 |
| **Leuchtenlichtausbeute:** | 95lm/W |
| **Lichtaustritt:** | direkt |
| **Lichtfarbe:** | weiß |
| **Lichtstrom:** | 2478lm |
| **Lichtverteilung:** | symmetrisch |
| **Max. Systemleistung:** | 26W |

### Elektrische Daten

| | |
|---|---|
| **Nennspannung:** | 220V - 240V |

Druckfehler und Irrtümer vorbehalten. Zeichnungen und Bilder haben Skizzencharakter. Maße und technische Daten sind circa-Angaben. Längenangaben ohne Einheit in Millimeter. Objektfotos stellen Beispielanwendungen unabhängig von der tatsächlichen Wirkung dar. Änderungen im Programm, in der Technik und in der Ausführung (ohne Ankündigung) vorbehalten. Farbabweichungen sind drucktechnisch bedingt und möglich.

**Adresse/Kontakt**
A.L.S. Architektonische Lichtsysteme GmbH
Mastorter Str. 31 | 88069 Tettnang (Germany)
tel.: +49 7542 9344-0 | Fax: +49 7542 9344-30
E-Mail: info@als.de | Web: www.als.de

Downlight/Strahler/Flutlicht

# SLC-30NW11

| | |
|---|---|
| **Ohne Dimmfunktion:** | Ja |
| **Spannungsart:** | AC |

## Produktabmessung

| | |
|---|---|
| **Außendurchmesser:** | 84mm |
| **Breite:** | 84mm |
| **Höhe/Tiefe:** | 228mm |
| **Länge:** | 110mm |

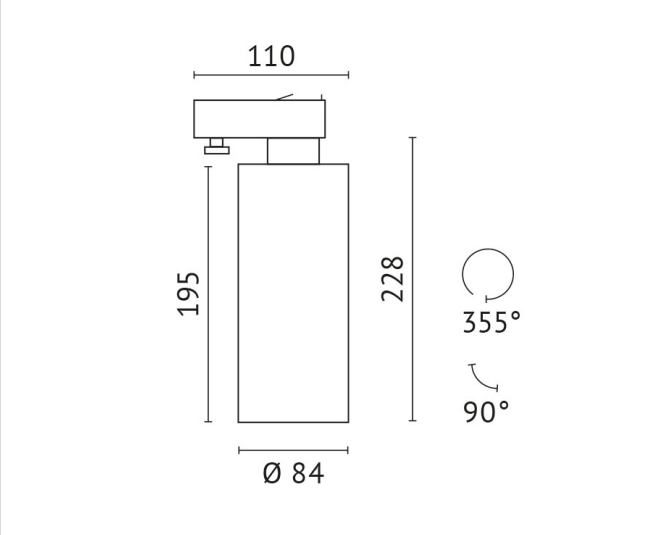


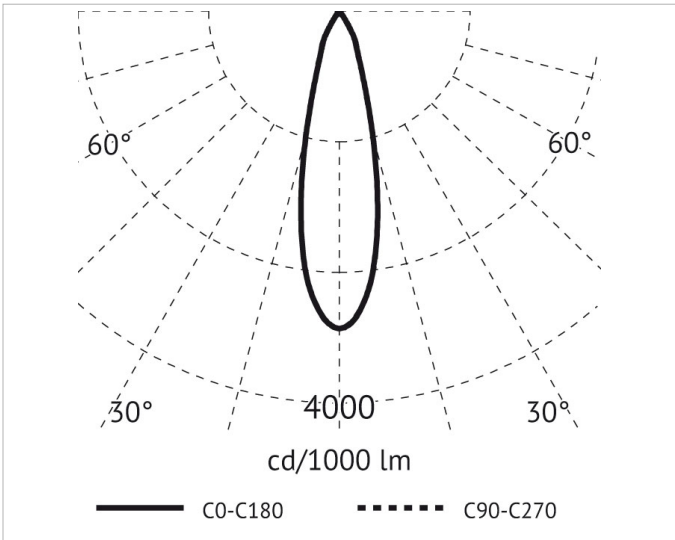


Druckfehler und Irrtümer vorbehalten. Zeichnungen und Bilder haben Skizzencharakter. Maße und technische Daten sind circa-Angaben. Längenangaben ohne Einheit in Millimeter. Objektfotos stellen Beispielanwendungen unabhängig von der tatsächlichen Wirkung dar. Änderungen im Programm, in der Technik und in der Ausführung (ohne Ankündigung) vorbehalten. Farbabweichungen sind drucktechnisch bedingt und möglich.

**Adresse/Kontakt**
A.L.S. Architektonische Lichtsysteme GmbH
Mastorter Str. 31 | 88069 Tettnang (Germany)
tel.: +49 7542 9344-0 | Fax: +49 7542 9344-30
E-Mail: info@als.de | Web: www.als.de