Licht-/Energiesäule

SERVPOINT3

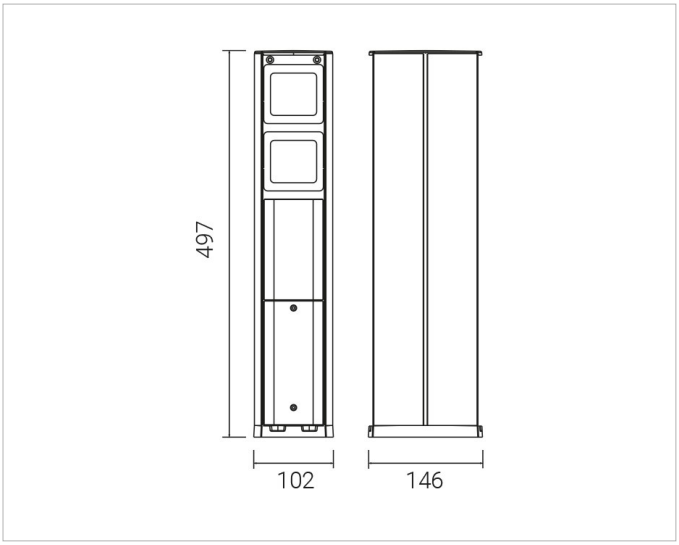

Beschreibung

Server Point mit 2 Steckdosen, 1 LED Orientierungslicht 3,2W, 4000K, Rückseite geschlossen, Gehäuse aus Aluminium, graphitgrau, UV-beständige Graphitbeschichtung, 2 Abzweigdosen komplett mit Klemmleiste

Allgemeine Daten

Farbe:	anthrazit
Werkstoff:	Metall

Produktabmessung

Breite:	102mm

Druckfehler und Irrtümer vorbehalten. Zeichnungen und Bilder haben Skizzencharakter. Maße und technische Daten sind circa-Angaben. Längenangaben ohne Einheit in Millimeter. Objektfotos stellen Beispielanwendungen unabhängig von der tatsächlichen Wirkung dar. Änderungen im Programm, in der Technik und in der Ausführung (ohne Ankündigung) vorbehalten. Farbabweichungen sind drucktechnisch bedingt und möglich. Version: 2023-09-22 13:24:58

Adresse/Kontakt
A.L.S. Architektonische Lichtsysteme GmbH
Mastorter Str. 31 | 88069 Tettnang (Germany)
tel.: +49 7542 9344-0 | Fax: +49 7542 9344-30
E-Mail: info@als.de | Web: www.als.de