Elektrisches Zubehör/Ersatzteile für Leuchten

SCH-132151N

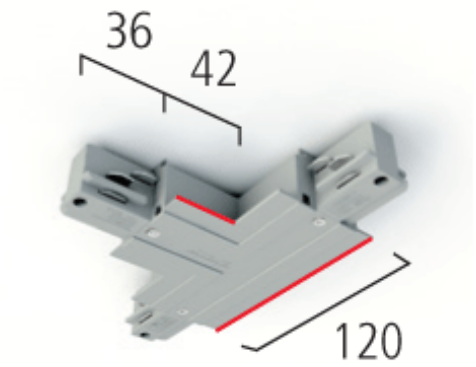

Beschreibung

T-Verbinder mit Deckenauflage, mit Einspeisemöglichkeit, Schutzleiter außen/links, verkehrsweiß RAL 9016

Allgemeine Daten

Art des Zubehörs/Ersatzteils:	Kupplung/Verbinder T-Form
Farbe:	weiß

Druckfehler und Irrtümer vorbehalten. Zeichnungen und Bilder haben Skizzencharakter. Maße und technische Daten sind circa-Angaben. Längenangaben ohne Einheit in Millimeter. Objektfotos stellen Beispielanwendungen unabhängig von der tatsächlichen Wirkung dar. Änderungen im Programm, in der Technik und in der Ausführung (ohne Ankündigung) vorbehalten. Farbabweichungen sind drucktechnisch bedingt und möglich. Version: 2023-09-22 13:24:58

Adresse/Kontakt
A.L.S. Architektonische Lichtsysteme GmbH
Mastorter Str. 31 | 88069 Tettnang (Germany)
tel.: +49 7542 9344-0 | Fax: +49 7542 9344-30
E-Mail: info@als.de | Web: www.als.de