Bodeneinbauleuchte

PASUP125UFR-8NW

Beschreibung

PAS UltraFlat Bodeneinbauleuchte LED 8W, rund, Ø125mm, 4000K, Ausstrahlwinkel 90°, IK10, IP67, Opal Glas 10 mm, begeh- u. befahrbar max. 2000 kg, Ra 80, Lebensdauer: 60.000 h, 230V LED-Modul externer Treiber nicht erforderlich, Leuchtengehäuse, Einbaudose, Abdeckung in Edelstahl matt.

Allgemeine Daten

Schutzart (IP):	IP67
Schutzklasse:	I
Überrollbar:	Ja

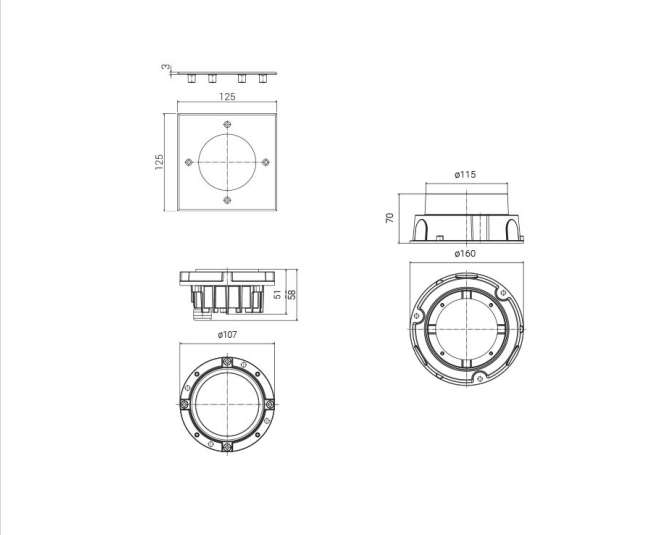

Lichttechnische Daten

Bemessungslichtstrom nach IEC 62722-2-1:	347lm
Farbtemperatur:	4000K - K
Farbwiedergabeindex CRI:	80-89
Geeignet für Lampenleistung:	W - W
Lichtfarbe:	weiß
Lichtverteilung:	symmetrisch
Max. Systemleistung:	8W
Mit Leuchtmittel:	Ja

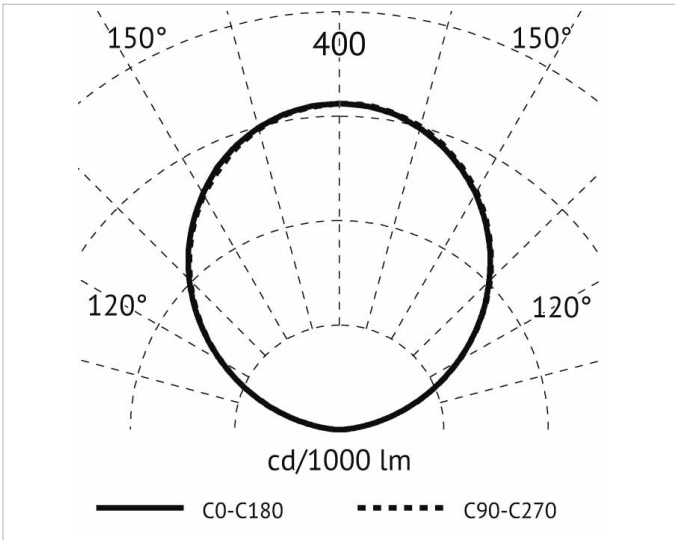

Elektrische Daten

Nennspannung:	230V - V
Nennstrom:	mA - mA
Ohne Dimmfunktion:	Ja
Schlagfestigkeit:	IK10
Spannungsart:	AC

Produktabmessung

Außendurchmesser:	125mm
Einbaudurchmesser:	160mm
Einbauhöhe/-tiefe:	70mm
Höhe/Tiefe:	58mm

Druckfehler und Irrtümer vorbehalten. Zeichnungen und Bilder haben Skizzencharakter. Maße und technische Daten sind circa-Angaben. Längenangaben ohne Einheit in Millimeter. Objektfotos stellen Beispielanwendungen unabhängig von der tatsächlichen Wirkung dar. Änderungen im Programm, in der Technik und in der Ausführung (ohne Ankündigung) vorbehalten. Farbabweichungen sind drucktechnisch bedingt und möglich.

Adresse/Kontakt
A.L.S. Architektonische Lichtsysteme GmbH
Mastorter Str. 31 | 88069 Tettnang (Germany)
tel.: +49 7542 9344-0 | Fax: +49 7542 9344-30
E-Mail: info@als.de | Web: www.als.de