Pendelleuchte

MPL-24WW2

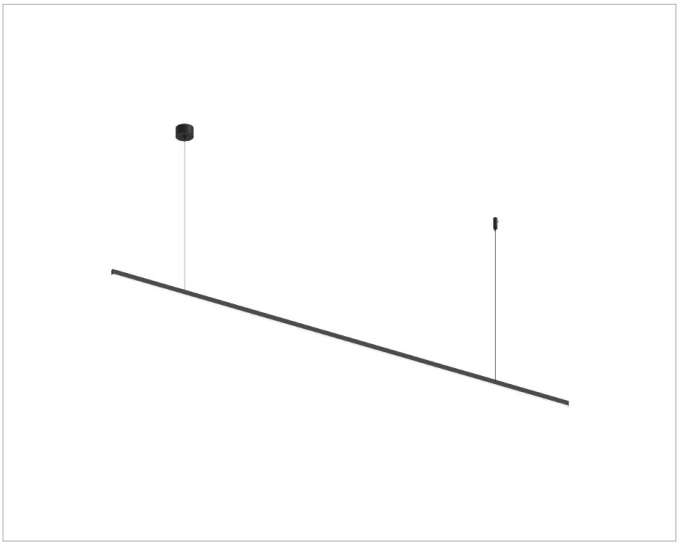

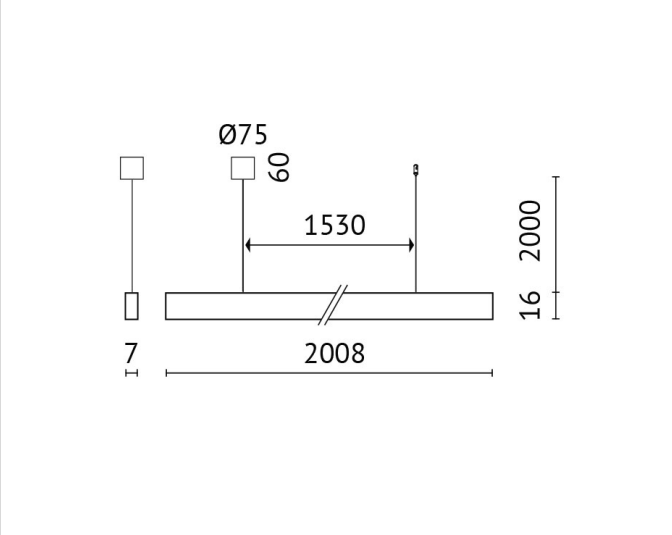

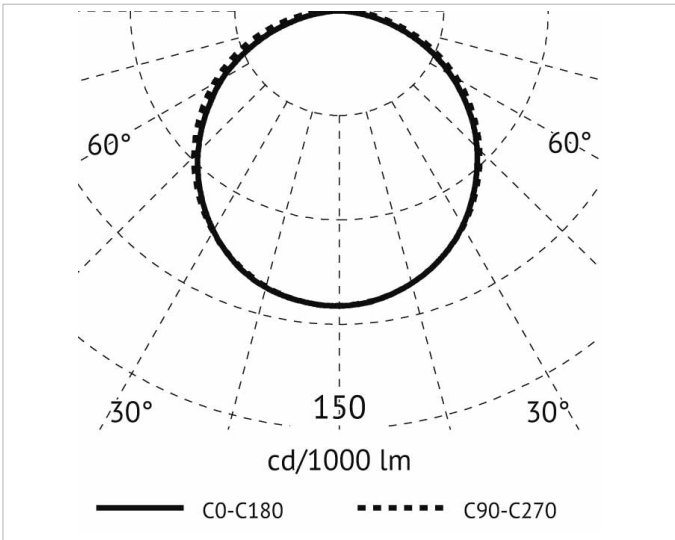

Beschreibung

MPL, Pendelleuchte, LED 24W, Länge 2008mm, direkter Lichtaustritt, 3000K, DC42V 220-240V, CRI >80, Opalabdeckung, inkl. Tridonic Netzteil, mit Abhängung 2m, schwarz matt

Allgemeine Daten

Fassung:	ohne
Gehäusefarbe:	schwarz
Mit Abhängung:	Ja
Schutzart (IP):	IP20
Schutzklasse:	II
Werkstoff der Abdeckung:	Kunststoff opal
Werkstoff des Gehäuses:	Aluminium

Lichttechnische Daten

Ausführung des Rasters:	ohne
Bemessungslichtstrom nach IEC 62722-2-1:	870lm
Blendbegrenzung (UGR):	27.25
Energieeffizienzklasse der Lichtquelle nach EU-Richtlinie 2019/2015:	F
Farbtemperatur:	40K
Farbwiedergabeindex CRI:	80-89
Geeignet für Anzahl der Lichtquellen:	1
Leuchtenlichtausbeute:	40lm/W
Leuchtmittel:	LED austauschbar
Lichtaustritt:	direkt
Lichtfarbe:	weiß
Lichtverteilung:	symmetrisch
Max. Systemleistung:	22W
Mit Leuchtmittel:	Ja

Elektrische Daten

Nennspannung:	230V

Druckfehler und Irrtümer vorbehalten. Zeichnungen und Bilder haben Skizzencharakter. Maße und technische Daten sind circa-Angaben. Längenangaben ohne Einheit in Millimeter. Objektfotos stellen Beispielanwendungen unabhängig von der tatsächlichen Wirkung dar. Änderungen im Programm, in der Technik und in der Ausführung (ohne Ankündigung) vorbehalten. Farbabweichungen sind drucktechnisch bedingt und möglich.

Adresse/Kontakt
A.L.S. Architektonische Lichtsysteme GmbH
Mastorter Str. 31 | 88069 Tettnang (Germany)
tel.: +49 7542 9344-0 | Fax: +49 7542 9344-30
E-Mail: info@als.de | Web: www.als.de

Pendelleuchte

MPL-24WW2

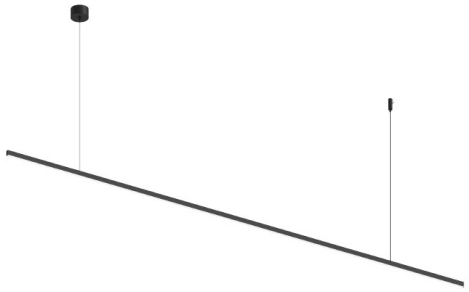

Ohne Dimmfunktion:	Ja
Spannungsart:	AC

Produktabmessung

Breite:	7mm
Höhe/Tiefe:	16mm
Länge:	2008mm
Pendellänge:	2000mm

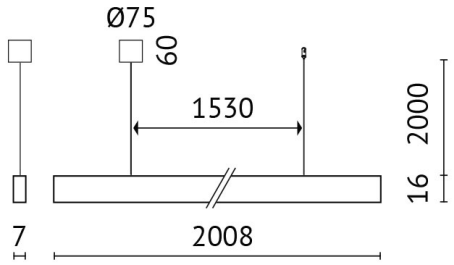

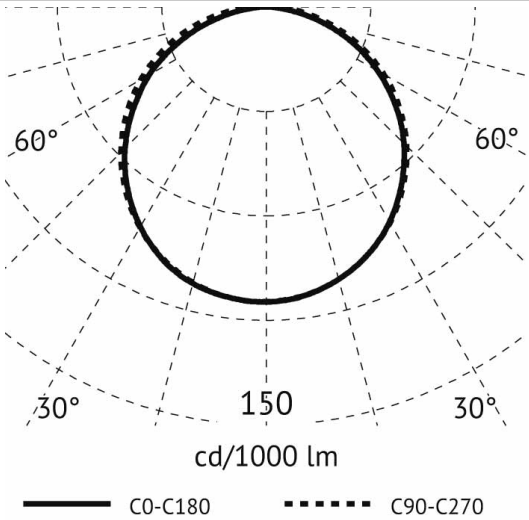

Druckfehler und Irrtümer vorbehalten. Zeichnungen und Bilder haben Skizzencharakter. Maße und technische Daten sind circa-Angaben. Längenangaben ohne Einheit in Millimeter. Objektfotos stellen Beispielanwendungen unabhängig von der tatsächlichen Wirkung dar. Änderungen im Programm, in der Technik und in der Ausführung (ohne Ankündigung) vorbehalten. Farbabweichungen sind drucktechnisch bedingt und möglich.

Adresse/Kontakt
A.L.S. Architektonische Lichtsysteme GmbH
Mastorter Str. 31 | 88069 Tettnang (Germany)
tel.: +49 7542 9344-0 | Fax: +49 7542 9344-30
E-Mail: info@als.de | Web: www.als.de