Downlight/Strahler/Flutlicht

ENY-6875F

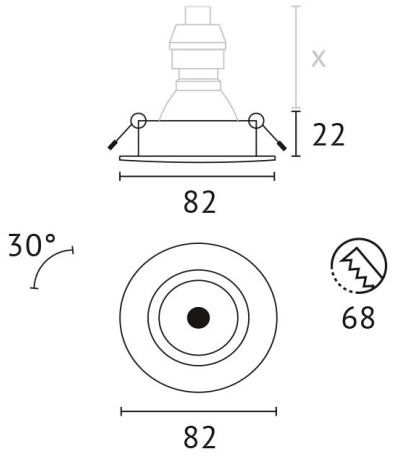

Beschreibung

ENY-SET bestehend aus: Einbaudownlight aus Alu-Druckguss, LED-Einsatz 5,5W GU10, mit 36° FLOOD Austrahlwinkel, 827 warm weiss, 30° schwenkbar, inkl. Kabelklemme, Rahmen chrom gebürstet

Allgemeine Daten

Fassung:	GU10
Geeignet für Einbaumontage:	Ja
Gehäusefarbe:	Chrom
Schutzart (IP):	IP20
Schutzklasse:	I
Verstellbarkeit:	schwenkbar
Werkstoff des Gehäuses:	Aluminium

Lichttechnische Daten

Ausstrahlungswinkel:	mediumstrahlend 21-40°
Farbtemperatur:	2700K
Lichtaustritt:	direkt
Lichtstrom:	350lm
Max. Systemleistung:	5.5W

Elektrische Daten

Nennspannung:	230V
Ohne Dimmfunktion:	Ja
Spannungsart:	AC

Produktabmessung

Außendurchmesser:	82mm
Einbaudurchmesser:	68mm

Druckfehler und Irrtümer vorbehalten. Zeichnungen und Bilder haben Skizzencharakter. Maße und technische Daten sind circa-Angaben. Längenangaben ohne Einheit in Millimeter. Objektfotos stellen Beispielanwendungen unabhängig von der tatsächlichen Wirkung dar. Änderungen im Programm, in der Technik und in der Ausführung (ohne Ankündigung) vorbehalten. Farbabweichungen sind drucktechnisch bedingt und möglich.

Adresse/Kontakt
A.L.S. Architektonische Lichtsysteme GmbH
Mastorter Str. 31 | 88069 Tettnang (Germany)
tel.: +49 7542 9344-0 | Fax: +49 7542 9344-30
E-Mail: info@als.de | Web: www.als.de