Decken-/Wandleuchte

ELO-13WW6

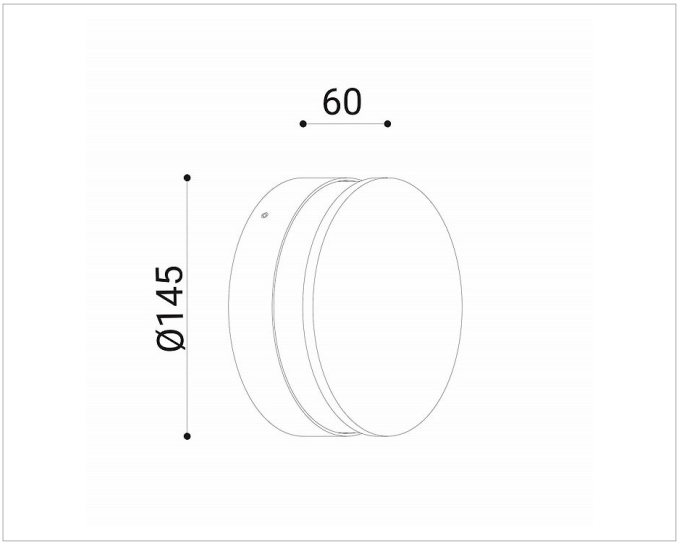

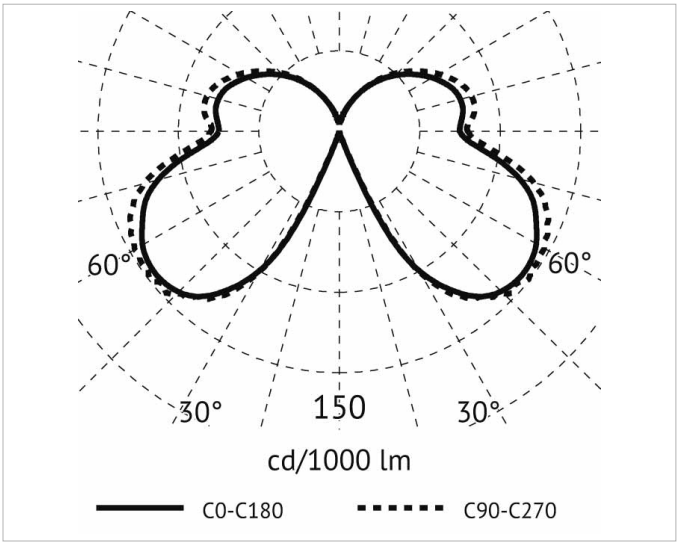

Beschreibung

ELOISE Wandleuchte, LED 13W, 360°, 3000K, CRI>80, 220-240V, 50/60Hz, integriertes Netzteil, IP65, Schutzklasse 1, weißer Reflektor, Gehäusefarbe anthrazit

Allgemeine Daten

Geeignet für Aufbaumontage:	Ja
Geeignet für Deckenmontage:	Ja
Geeignet für Wandmontage:	Ja
Gehäusefarbe:	anthrazit
Schutzart (IP):	IP65
Schutzklasse:	I
Werkstoff des Gehäuses:	Aluminium

Lichttechnische Daten

Farbtemperatur:	3000K
Farbwiedergabeindex CRI:	80-89
Lichtaustritt:	indirekt
Lichtfarbe:	weiß
Lichtverteilung:	doppelt asymmetrisch
Max. Systemleistung:	13W
Mit Leuchtmittel:	Ja

Elektrische Daten

Nennspannung:	220V - 240V
Ohne Dimmfunktion:	Ja
Spannungsart:	AC

Produktabmessung

Außendurchmesser:	145mm
Höhe/Tiefe:	60mm

Druckfehler und Irrtümer vorbehalten. Zeichnungen und Bilder haben Skizzencharakter. Maße und technische Daten sind circa-Angaben. Längenangaben ohne Einheit in Millimeter. Objektfotos stellen Beispielanwendungen unabhängig von der tatsächlichen Wirkung dar. Änderungen im Programm, in der Technik und in der Ausführung (ohne Ankündigung) vorbehalten. Farbabweichungen sind drucktechnisch bedingt und möglich.

Adresse/Kontakt
A.L.S. Architektonische Lichtsysteme GmbH
Mastorter Str. 31 | 88069 Tettnang (Germany)
tel.: +49 7542 9344-0 | Fax: +49 7542 9344-30
E-Mail: info@als.de | Web: www.als.de