Downlight/Strahler/Flutlicht

ELEIP-6WW7-K

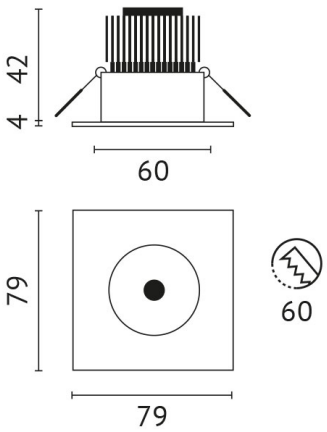

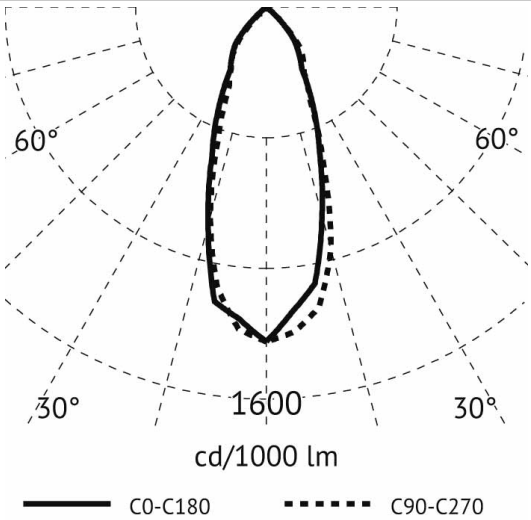

Beschreibung

ELEIP, Einbaudownlight eckig, COB LED 6W, 3000K, 350mA, starr, Ausstrahlwinkel 38°, inkl. Netzteil u. Verbindungskabel Buchse, IP65, alu matt, Systemleistung ca. 7,5W

Allgemeine Daten

Fassung:	ohne
Geeignet für Einbaumontage:	Ja
Gehäusefarbe:	Aluminium
Schutzart (IP):	IP65
Schutzklasse:	II
Verstellbarkeit:	nicht verstellbar
Werkstoff des Gehäuses:	Aluminium

Lichttechnische Daten

Ausstrahlungswinkel:	mediumstrahlend 21-40°
Bemessungslichtstrom nach IEC 62722-2-1:	537lm
Blendbegrenzung (UGR):	20.0
Energieeffizienzklasse der Lichtquelle nach EU-Richtlinie 2019/2015:	F
Farbtemperatur:	3000K
Farbwiedergabeindex CRI:	90-100
Geeignet für Anzahl der Lichtquellen:	1
Leuchtenlichtausbeute:	90lm/W
Leuchtmittel:	LED austauschbar
Lichtaustritt:	direkt
Lichtfarbe:	weiß
Lichtstrom:	537lm
Lichtverteilung:	symmetrisch
Max. Systemleistung:	6W
Mit Leuchtmittel:	Ja

Elektrische Daten

Druckfehler und Irrtümer vorbehalten. Zeichnungen und Bilder haben Skizzencharakter. Maße und technische Daten sind circa-Angaben. Längenangaben ohne Einheit in Millimeter. Objektfotos stellen Beispielanwendungen unabhängig von der tatsächlichen Wirkung dar. Änderungen im Programm, in der Technik und in der Ausführung (ohne Ankündigung) vorbehalten. Farbabweichungen sind drucktechnisch bedingt und möglich.

Adresse/Kontakt
A.L.S. Architektonische Lichtsysteme GmbH
Mastorter Str. 31 | 88069 Tettnang (Germany)
tel.: +49 7542 9344-0 | Fax: +49 7542 9344-30
E-Mail: info@als.de | Web: www.als.de

Downlight/Strahler/Flutlicht

ELEIP-6WW7-K

Nennspannung:	220V - 240V
Ohne Dimmfunktion:	Ja
Spannungsart:	AC

Produktabmessung

Breite:	79mm
Einbaubreite:	60mm
Einbauhöhe/-tiefe:	42mm
Einbaulänge:	60mm
Länge:	79mm

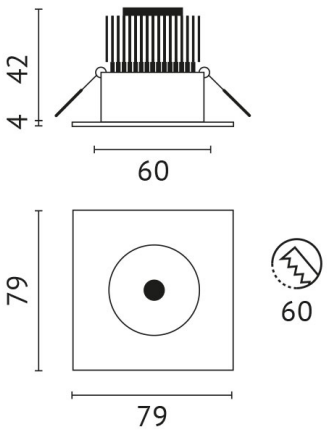

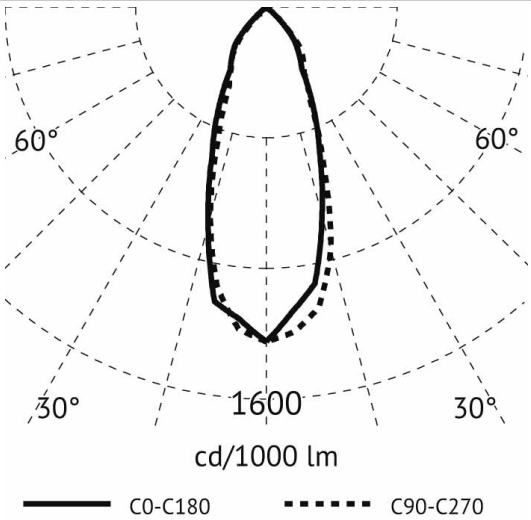

Druckfehler und Irrtümer vorbehalten. Zeichnungen und Bilder haben Skizzencharakter. Maße und technische Daten sind circa-Angaben. Längenangaben ohne Einheit in Millimeter. Objektfotos stellen Beispielanwendungen unabhängig von der tatsächlichen Wirkung dar. Änderungen im Programm, in der Technik und in der Ausführung (ohne Ankündigung) vorbehalten. Farbabweichungen sind drucktechnisch bedingt und möglich.

Adresse/Kontakt
A.L.S. Architektonische Lichtsysteme GmbH
Mastorter Str. 31 | 88069 Tettnang (Germany)
tel.: +49 7542 9344-0 | Fax: +49 7542 9344-30
E-Mail: info@als.de | Web: www.als.de