Wegeleuchte

DXS-54NW08S

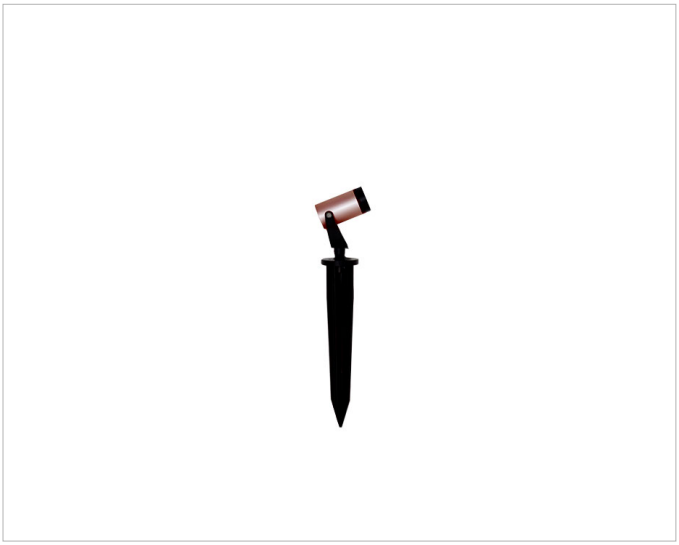

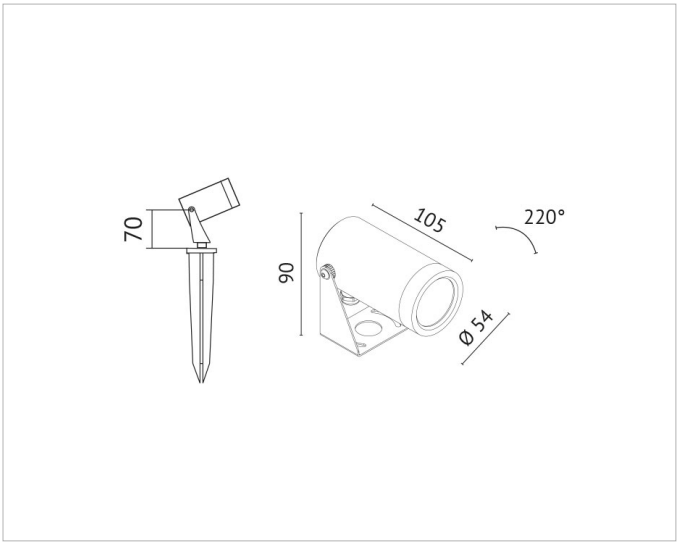

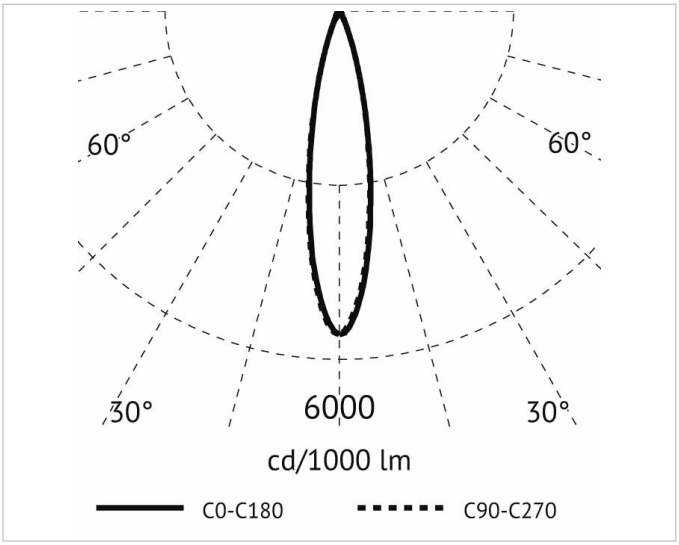

Beschreibung

DX STEM54, LED Bodenaufbaustrahler mit Spieß, 6W, 220-240V, 4000K, Ausstrahlwinkel 26°, H=70mm, D=54mm, IP65, CRI>80, mit Aluminium Wabenstruktur (Honeycomb), eloxiertes Aluminium Gehäuse, bronze

Allgemeine Daten

Art der Leuchte:	Erdspieß
Fassung:	ohne
Gehäusefarbe:	Bronze
Mit Grundplatte:	Ja
Schutzart (IP):	IP65
Schutzklasse:	II
Werkstoff des Gehäuses:	Aluminium

Lichttechnische Daten

Ausstrahlungswinkel:	freistrahlend/diffus
Bemessungslichtstrom nach IEC 62722-2-1:	277lm
Farbtemperatur:	4000K
Farbwiedergabeindex CRI:	80-89
Leuchtenlichtausbeute:	46lm/W
Lichtaustritt:	direkt
Lichtfarbe:	weiß
Lichtverteilung:	symmetrisch
Max. Systemleistung:	6W
Mit Leuchtmittel:	Ja

Elektrische Daten

Nennspannung:	220V - 240V
Schlagfestigkeit:	IK06
Spannungsart:	AC

Produktabmessung

Durchmesser:	54mm
Höhe/Tiefe:	70mm

Druckfehler und Irrtümer vorbehalten. Zeichnungen und Bilder haben Skizzencharakter. Maße und technische Daten sind circa-Angaben. Längenangaben ohne Einheit in Millimeter. Objektfotos stellen Beispielanwendungen unabhängig von der tatsächlichen Wirkung dar. Änderungen im Programm, in der Technik und in der Ausführung (ohne Ankündigung) vorbehalten. Farbabweichungen sind drucktechnisch bedingt und möglich.

Adresse/Kontakt
A.L.S. Architektonische Lichtsysteme GmbH
Mastorter Str. 31 | 88069 Tettnang (Germany)
tel.: +49 7542 9344-0 | Fax: +49 7542 9344-30
E-Mail: info@als.de | Web: www.als.de