DIL-GL01

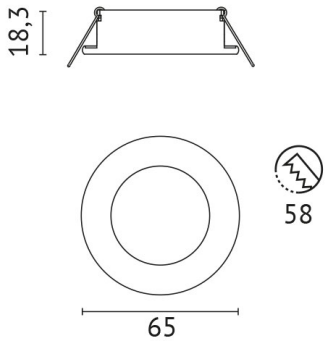

Beschreibung

DIL, Glasaufsatz mit weißer Umrandung zu DIL LED Modul 7W, 8W,13W, DTW, Ø65mm, mit Schnellspann-Federn, IP44

Allgemeine Daten

Art des Zubehörs/Ersatzteils:	Einbaurahmen
Farbe:	weiß
Werkstoff:	Stahl

Produktabmessung

Durchmesser:	65mm

Druckfehler und Irrtümer vorbehalten. Zeichnungen und Bilder haben Skizzencharakter. Maße und technische Daten sind circa-Angaben. Längenangaben ohne Einheit in Millimeter. Objektfotos stellen Beispielanwendungen unabhängig von der tatsächlichen Wirkung dar. Änderungen im Programm, in der Technik und in der Ausführung (ohne Ankündigung) vorbehalten. Farbabweichungen sind drucktechnisch bedingt und möglich. Version: 2023-09-22 13:24:58

Adresse/Kontakt
A.L.S. Architektonische Lichtsysteme GmbH
Mastorter Str. 31 | 88069 Tettnang (Germany)
tel.: +49 7542 9344-0 | Fax: +49 7542 9344-30
E-Mail: info@als.de | Web: www.als.de