DIL-AU5

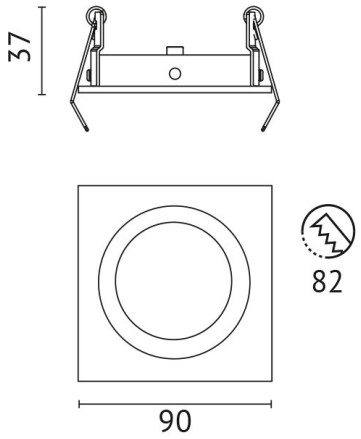

Beschreibung

DIL, Aufsatz eckig zu DIL LED Modul 7W und 13W, 90x90mm, DIL-ADA01 Adapterring schwenkbar erforderlich, mit Schnellspann-Federn, weiss, IP20

Allgemeine Daten

Art des Zubehörs/Ersatzteils:	Einbaurahmen
Farbe:	weiß
Werkstoff:	Stahl

Produktabmessung

Breite:	90mm
Länge:	90mm

Druckfehler und Irrtümer vorbehalten. Zeichnungen und Bilder haben Skizzencharakter. Maße und technische Daten sind circa-Angaben. Längenangaben ohne Einheit in Millimeter. Objektfotos stellen Beispielanwendungen unabhängig von der tatsächlichen Wirkung dar. Änderungen im Programm, in der Technik und in der Ausführung (ohne Ankündigung) vorbehalten. Farbabweichungen sind drucktechnisch bedingt und möglich. Version: 2023-09-22 13:24:58

Adresse/Kontakt
A.L.S. Architektonische Lichtsysteme GmbH
Mastorter Str. 31 | 88069 Tettnang (Germany)
tel.: +49 7542 9344-0 | Fax: +49 7542 9344-30
E-Mail: info@als.de | Web: www.als.de