Downlight/Strahler/Flutlicht

CLOCK120-25RGBW6

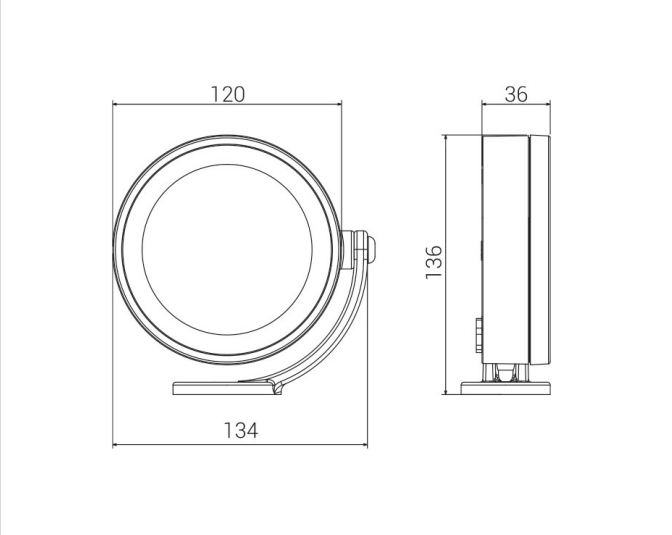

Beschreibung

CLOCK Outdoor Strahler LED 25W, 24V DC, Ø 120 mm, Ausstrahlwinkel 30°, 6500K, IP67, IK08, CRI>80, verstellbares Leuchtengehäuse, anthrazit

Allgemeine Daten

Fassung:	ohne
Geeignet für Podest-/Bodenmontage:	Ja
Geeignet für Wandmontage:	Ja
Gehäusefarbe:	anthrazit
Oberflächenschutz:	lackiert
Schutzart (IP):	IP65
Schutzklasse:	I
Verstellbarkeit:	drehbar und schwenkbar
Werkstoff des Gehäuses:	Aluminium

Lichttechnische Daten

Ausstrahlungswinkel:	mediumstrahlend 21-40°
Bemessungslichtstrom nach IEC 62722-2-1:	690lm
Farbtemperatur:	6500K - K
Farbtemperatur einstellbar:	stufenlos
Farbwiedergabeindex CRI:	80-89
Geeignet für Anzahl der Lichtquellen:	1
Geeignet für Lampenleistung:	W - W
Leuchtenlichtausbeute:	28lm/W
Leuchtmittel:	LED austauschbar
Lichtaustritt:	direkt
Lichtfarbe:	RGBW
Lichtstrom:	-lm - lm
Lichtverteilung:	symmetrisch
Max. Systemleistung:	25W
Mit Leuchtmittel:	Ja

Druckfehler und Irrtümer vorbehalten. Zeichnungen und Bilder haben Skizzencharakter. Maße und technische Daten sind circa-Angaben. Längenangaben ohne Einheit in Millimeter. Objektfotos stellen Beispielanwendungen unabhängig von der tatsächlichen Wirkung dar. Änderungen im Programm, in der Technik und in der Ausführung (ohne Ankündigung) vorbehalten. Farbabweichungen sind drucktechnisch bedingt und möglich.

Adresse/Kontakt
A.L.S. Architektonische Lichtsysteme GmbH
Mastorter Str. 31 | 88069 Tettnang (Germany)
tel.: +49 7542 9344-0 | Fax: +49 7542 9344-30
E-Mail: info@als.de | Web: www.als.de

Downlight/Strahler/Flutlicht

CLOCK120-25RGBW6

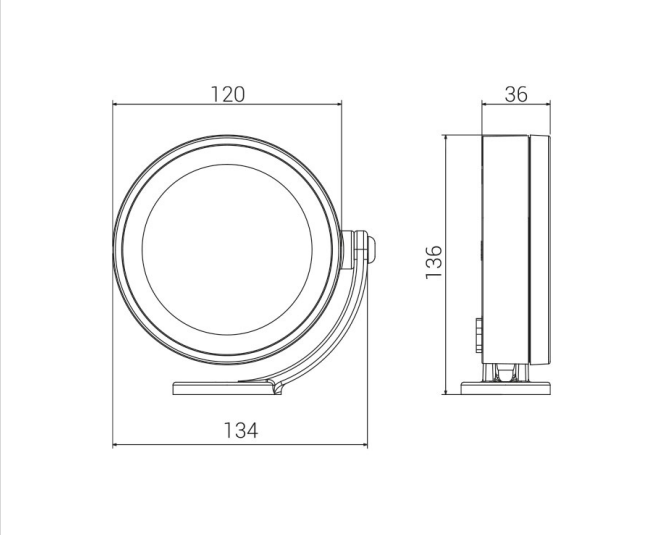

Elektrische Daten

Nennspannung:	24V - V
Nennstrom:	mA - mA
Ohne Dimmfunktion:	Ja
Schlagfestigkeit:	IK08
Spannungsart:	DC

Produktabmessung

Außendurchmesser:	120mm
Breite:	36mm
Einbaudurchmesser:	-mm - mm
Höhe/Tiefe:	136mm
Länge:	134mm

Druckfehler und Irrtümer vorbehalten. Zeichnungen und Bilder haben Skizzencharakter. Maße und technische Daten sind circa-Angaben. Längenangaben ohne Einheit in Millimeter. Objektfotos stellen Beispielanwendungen unabhängig von der tatsächlichen Wirkung dar. Änderungen im Programm, in der Technik und in der Ausführung (ohne Ankündigung) vorbehalten. Farbabweichungen sind drucktechnisch bedingt und möglich.

Adresse/Kontakt
A.L.S. Architektonische Lichtsysteme GmbH
Mastorter Str. 31 | 88069 Tettnang (Germany)
tel.: +49 7542 9344-0 | Fax: +49 7542 9344-30
E-Mail: info@als.de | Web: www.als.de