Zubehör/Ersatzteile für Lichtschlauch/-band

CAL-P-5

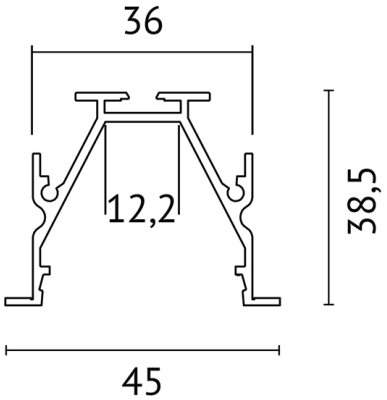

Beschreibung

ALu Profil strangpress eloxiert für LED Einbauleuchte linear, Direkt 45x35 L = 5020mm Gewicht = 2,63 kg, Deckeneinbaumaß = 40mm

Allgemeine Daten

Art des Zubehörs/Ersatzteils: Profil

Druckfehler und Irrtümer vorbehalten. Zeichnungen und Bilder haben Skizzencharakter. Maße und technische Daten sind circa-Angaben. Längenangaben ohne Einheit in Millimeter. Objektfotos stellen Beispielanwendungen unabhängig von der tatsächlichen Wirkung dar. Änderungen im Programm, in der Technik und in der Ausführung (ohne Ankündigung) vorbehalten. Farbabweichungen sind drucktechnisch bedingt und möglich. Version: 2023-09-22 13:24:58

Adresse/Kontakt
A.L.S. Architektonische Lichtsysteme GmbH
Mastorter Str. 31 | 88069 Tettnang (Germany)
tel.: +49 7542 9344-0 | Fax: +49 7542 9344-30
E-Mail: info@als.de | Web: www.als.de