PASUP180R-6WW-0

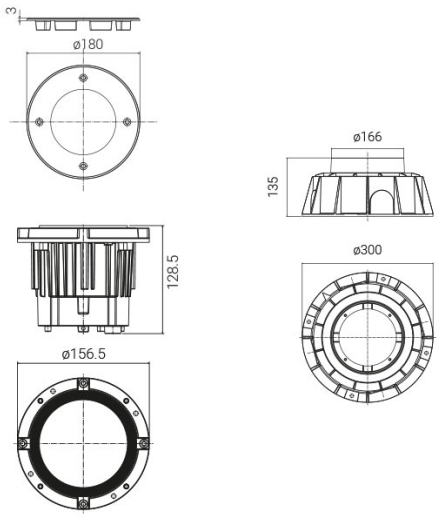

quantity lamps: 1
Light up with: LED
System power: 6,5 W
Luminous flux: 498 lm
colour temperature: 3000 K
colour rendering index: CRI >80
beam angle: 38 °
pivotable: 15 °
Power supply: with built-in driver
connection voltage: 50Hz, 230 V
operating current: 350 mA
system efficiency: 77 lm/W
protection class: 1
mechanical load: IK10
passable by persons: 3500 kg
weight: 2,835 kg
material: housing: stainless steel AISI 316 L
version: glass transparent 12 mm, round cover stainless steel
INFO*: incl. light body, cover, installation box and 2 way terminal block
protection type: IP67
lifespan: L80 B20; 60.000 h
EPREL Lichtquelle: 869512

Druckfehler und Irrtümer vorbehalten. Zeichnungen und Bilder haben Skizzencharakter. Maße und technische Daten sind circa-Angaben. Längenangaben ohne Einheit in Millimeter. Objektfotos stellen Beispielanwendungen unabhängig von der tatsächlichen Wirkung dar.
Änderungen im Programm, in der Technik und in der Ausführung (ohne Ankündigung) vorbehalten. Farbabweichungen sind drucktechnisch bedingt und möglich.
Version: 2024-04-25 15:24:57

Adresse/Kontakt

A.L.S. Architektonische Lichtsysteme GmbH
Mastorter Str. 31 | 88069 Tettnang (Germany)
tel.: +49 7542 9344-0 | Fax: +49 7542 9344-30
E-Mail: info@als.de | Web: www.als.de