CAS-LDD4KA

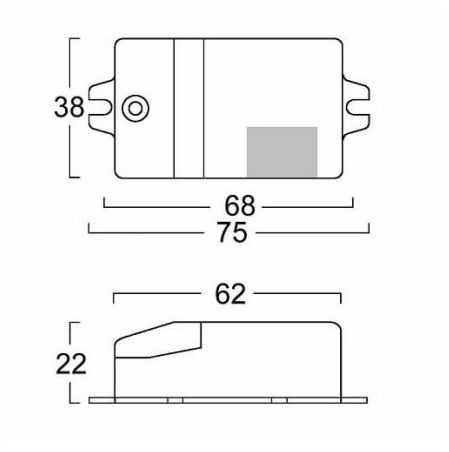

CASAMBI, Bluetooth Lighting Control 4 Channels

- The DALI components and their parameters are parameterised via an external DALI bus programming system
- Power supply input: 220..240 Vac; 50 Hz
- Radio signal: 2,4..2,483 GHz; 4 dBm
- Signal output: DALI, max. 7mA; SELV
- Ambient temperature (ta): -20..+40° C
- Rated max. temp. (tc): 70° C
- Short circuit protection: Yes
- Dimensions: L=75*W=38*H=22 mm
- Smart Dimming

version: Smart Dimming

Druckfehler und Irrtümer vorbehalten. Zeichnungen und Bilder haben Skizzencharakter. Maße und technische Daten sind circa-Angaben. Längenangaben ohne Einheit in Millimeter. Objektfotos stellen Beispielanwendungen unabhängig von der tatsächlichen Wirkung dar.
Änderungen im Programm, in der Technik und in der Ausführung (ohne Ankündigung) vorbehalten.
Farbabweichungen sind drucktechnisch bedingt und möglich.
Version: 2024-05-02 09:58:02

Adresse/Kontakt

A.L.S. Architektonische Lichtsysteme GmbH
Mastorter Str. 31 | 88069 Tettnang (Germany)
tel.: +49 7542 9344-0 | Fax: +49 7542 9344-30
E-Mail: info@als.de | Web: www.als.de