JACKP4N-14NW7

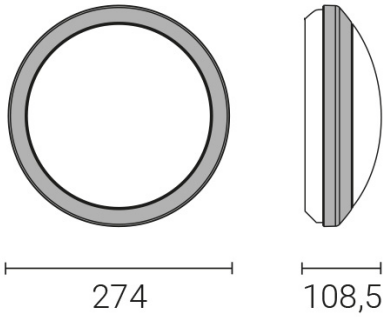

Leuchten mit: LED
Systemleistung: 14 W
Lichtstrom: 645 lm
Farbtemperatur: 4000 K
Farbwiedergabe-Index: CRI >80
Netzteil: mit eingebautem Treiber
Anschlussspannung: 230 V
Systemeffizienz: 22 lm/W
Schutzklasse: 2
Schlagfestigkeit: IK10
Außendurchmesser: 274 mm
Farbe: metallgrau
Material: Polycarbonat
Version: Notlicht 3h, Abdeckung mit Mittelsteg
INFO: inkl. Leuchtengehäuse und Blende
Abmessungen: H=108 mm
Lebensdauer: L70 B20; 50.000 h
Schutzart: IP65

Druckfehler und Irrtümer vorbehalten. Zeichnungen und Bilder haben Skizzencharakter. Maße und technische Daten sind circa-Angaben. Längenangaben ohne Einheit in Millimeter. Objektfotos stellen Beispielanwendungen unabhängig von der tatsächlichen Wirkung dar.
Änderungen im Programm, in der Technik und in der Ausführung (ohne Ankündigung) vorbehalten.
Farbabweichungen sind drucktechnisch bedingt und möglich.
Version: 2024-04-29 18:06:43

Adresse/Kontakt

A.L.S. Architektonische Lichtsysteme GmbH
Mastorter Str. 31 | 88069 Tettnang (Germany)
tel.: +49 7542 9344-0 | Fax: +49 7542 9344-30
E-Mail: info@als.de | Web: www.als.de